UK	Subject to change
D	Änderungen vorbehalten
NL	Wijzigingen voorbehouden
F	Sous réserve de modifications
SV	Ändringar förbehålles
SU	Pidätämme oikeuden muutoksiin
NO	Rett till endringer forbeholdes
DK	Ret til ændringer forbeholdes
ES	Reservado el derecho de modificaciones technicas
P	Reservado o direito a modificações
I	Con reserva di modifiche
H	Változtatás jogát fenntartjuk
CZ	Změny vyhrazeny
R	Комлания Ferm постоянно совершенству ет выпускаему ю ею проедукцию. Позтому в техничесие характеристики могут вноситься без предварительного уведомления.
GR	ηρoῢμε τo δικαἰωμα αλλαγώv

Art.nr. 326400

KS-160

Ferm®
JUST A PERFECT TOOL

UK	USERS MANUAL	03
D	GEBRAUCHSANWEISUNG	07
NL	GEBRUIKSAANWIJZING	11
F	MODE D'EMPLOI	15
S	BRUKSANVISNING	20
SF	KÄYTTÖOHJE	24
N	BRUKSANVISNING	28
DK	BRUGERVEJLEDNING	32
E	MODEO DE EMPLEO	36
I	MANUALE UTILIZZATI	40
H	HASZNÁLATI UTASÍTÁS	44
CZ	NAVOD K POUŽITÍ	48
SL	NOVDILA ZA UPORABO	52
RU	РУКОВОДСТВО ПО ЭКСПЛУАТАЦИИ	56
GR	ΟΔΗΓΙΕΣ ΧΡΗΣΕΩΣ	61

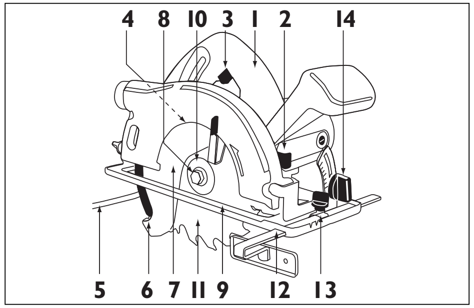

Fig. A.

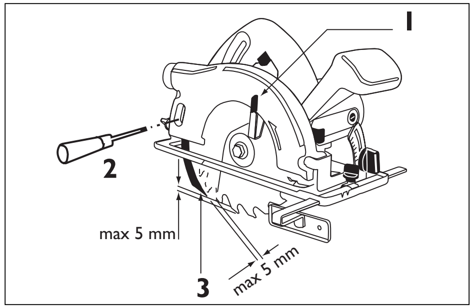

Fig. B.

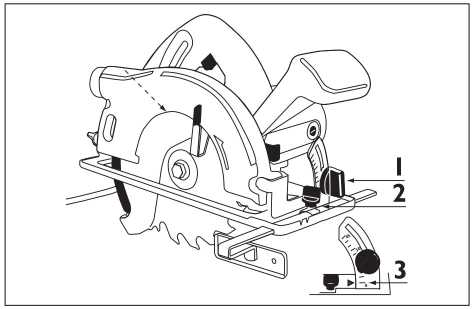

Fig. C.

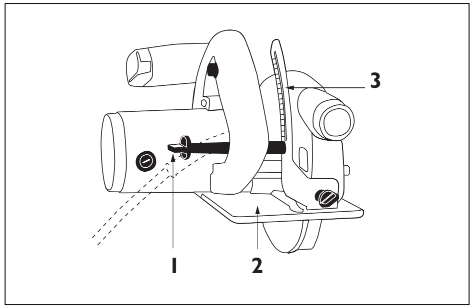

Fig. D.

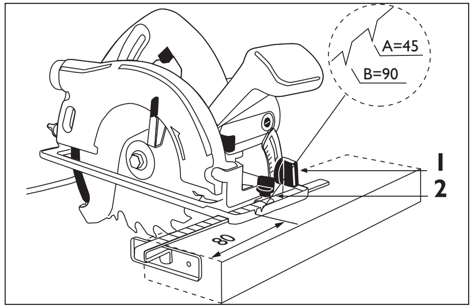

Fig. E.

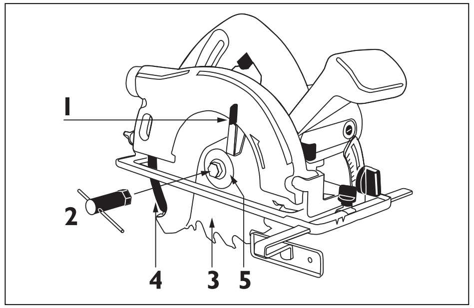

Fig. F.

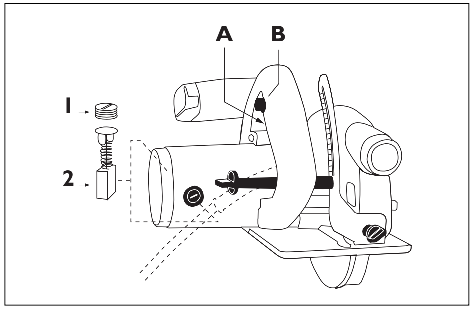

Fig. G.

EXPLODED VIEW

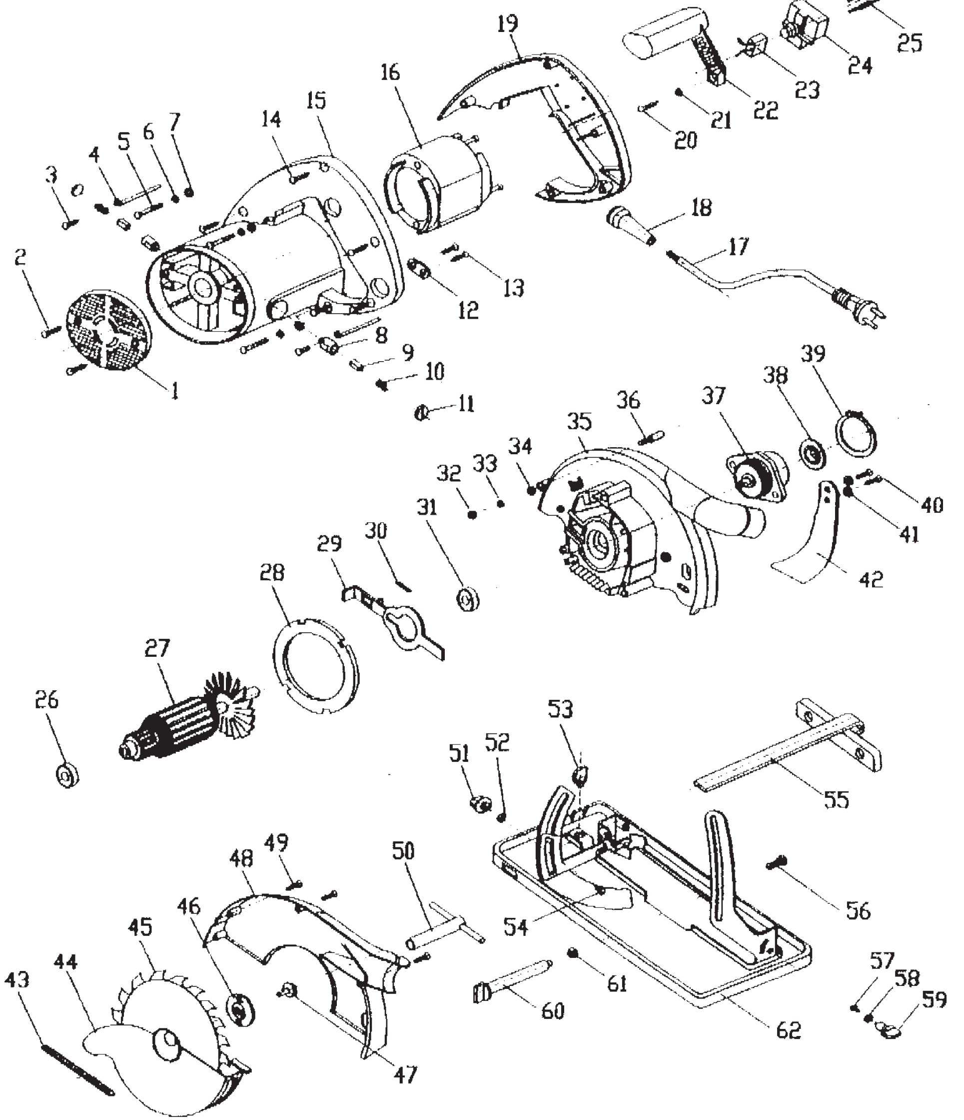

SPARE PARTS

REF.NR.	DESCRIPTION	FERM NR.
5	BASE PLATE	406763
5	BASE PLATE	406763
8/9/10	CARBON BRUSH (SET)	700000
11	CARBON BRUSH CAP	700001
16	STATOR	700002
22	AUXILIARY HANDLE	700003
24	SWITCH	700004
27	ROTOR	700005
37	GEAR	700006
38	FLANGE (OUTSIDE)	700007
42	SPLITTER	700008
43	SPRING	700015
44	SAW BLADE PROTECTION COVER	700009
45	HARD METAL SAW BLADE Ø 160 mm	310310
46	FLANGE (INSIDE)	700010
47	LEFT BOLT FOR SAW BLADE	700011
50	SOCKET SPANNER	700012
55	PARALLEL GUIDE	700013
61	GUIDE PLATE	700014

UK English

Circular saw

THE NUMBERS IN THE FOLLOWING TEXT CORRESPOND WITH THE PICTURES AT PAGE 2.

The pictures mentioned in the text correspond with the pictures at page 2.

TECHNICAL SPECIFICATIONS

Voltage	230 V~
Frequency	50 Hz
Power input	1050 W
No load speed	4000/min.
Saw blade dimensions	160x1.8x20 mm
Number of teeths	Z18
Weight	4 kg
Lpa (sound pressure level)	100.2 dB(A)
Lwa (sound power level)	113.3 dB(A)
aw(vibration value)	32.4 m/s^2

PRODUCT INFORMATION

Fig. A.

1. Handle
2. Spindle lock
3. On/off switch
4. Depth of cut adjusting knob
5. Mains lead
6. Riving knife
7. Blade guard
8. Hexagonal bolt
9. Shoe
10. Flange
11. Saw Blade
12. Parallel stop
13. Parallel guide adjusting knob
14. Cutting angle adjustingknob

PACKAGE CONTENTS
Circular saw
Box wrench 13 mm
Saw blade Ø 160 mm
Parallel stop

Check first whether or not the delivery has been damaged by transport and/or whether all the parts are present.

SAFETY INSTRUCTIONS

The following pictograms are used in these instructions for use:

Denotes risk of personal injury, loss of life or damage to the tool in case of non-observance of the instructions in this manual.

Denotes risk of electric shock.

Carefully read this manual before using the machine. Make sure that you know how the machine functions and how to operate it. Maintain the machine in accordance with the instructions to make sure it functions properly. Keep this manual and the enclosed documentation with the machine.

Electrical safety
When using electric machines always observe the safety regulations applicable in your country to reduce the risk of fire, electric shock and personal injury. Read the following safety instructions and also the enclosed safety instructions.
Keep these instructions in a safe place!

Always check that the power supply corresponds to the voltage on the rating plate.

The machine is double insulated in accordance with EN50144; therefore no earth wire is required.

Replacing cables or plugs
Immediately throw away old cables or plugs when they have been replaced by new ones. It is dangerous to insert the plug of a loose cable in the wall outlet.

Using extension cables
Only use an approved extension cable suitable for the power input of the machine. The minimum conductor size is 1.5 mm^2. When using a cable reel always unwind the reel completely.

BEFORE USING THE CIRCULAR SAW:

1. Check the following points:
   - do the voltage of the motor correspond to the mains voltage (appliances for a mains voltage of 230 V
   - are the mains lead and the mains plug in a good condition: solid, without any loose ends or damage;
   - if the saw blade is missing any teeth, or if it shows any cracks, it must be replaced immediately.
   - Make sure the blade is secure.
   - Use this circular saw to saw only wood, wood-like products.
2. Do not use circular saw blades wich are deformed or damaged.
3. Do not use HSS blades.
4. Only use blades meeting the required dimensions, as well as data and descriptions;

Never apply any blades of which the thickness is greater than that of the riving knife.
5. Do not stop the blade of a circular saw by pressing the blade from the side.
6. Check that the blade guard can freely move and fully closes.
7. Never lock-up the guard in the open position.
8. Never put sideward pressure on the blade. This may cause the blade to break.
9. Be careful when cutting wood with knots, nails or cracks in it and/or dirt on it, as these can cause the blade to get stuck.
10. Never leave the circular saw unattended.
11. Use this circular saw to saw only wood or wood-like products.

USING THE MACHINE:

1. Use clamps or a vice to hold the work.
2. Never remove wood chips and saw dust that is close to the saw blade with your hands. If there are small pieces of wood left between the fixed and the movable parts, the circular saw will have to be stopped. Plug removed from the socket, before any piece left can be removed.
3. Check that the blade is suitable for the spindle speed of the circular saw. Do not attempt to cut before the circular saw has reached full speed. Make sure the circular saw runs without load (i.e. is not in contact with the work) when you switch it on. The circular saw must have reached its full speed first.
4. Never cut wood that is thicker than the depth of the saw blade.
5. When cutting in wooden walls or floors, check there is no wiring or piping where you intend to cut.
6. Switch off the tool and wait until the blade has stopped completely before moving the saw away from the work or putting it down. Hearing protection should be worn when using circular saw.

SWITCH OFF THE MACHINE IMMEDIATELY WHEN YOU DISCOVER:

1. A defective mains plug or mains lead;
2. A defective switch.
3. Overheating of the circular saw.
4. Smoke or odeur caused by scorched insulation.

ASSEMBLY AND ADJUSTING INSTRUCTIONS

Before adjusting the saw, make sure the plug is removed from the socket.

ADJUSTING THE RIVING KNIFE.
Fig. B.

- Move the blade guard backwards and lock by means of knob (1).
- Use a screwdriver to loosen both screws (2).
- Adjust the riving knife, referring to the distances indicated in the drawing.
  Retighten both screws (2) and release knob (1).
- Check that the riving knife is exactly behind the blade.

ADJUSTING THE CUTTING ANGLE.
Fig. C.

- Loosen both knobs (1).
- Move the shoe (2) into the proper position (0°- 45°).
  The cutting angle is indicated by the pointer (3).

ADJUSTING THE DEPTH OF CUT.
Fig. D.

- Loosen knob (1).
- Move the shoe (2) downwards.
- The depth of cut can be checked (3).
  -After adjustment retighten knob (1).

MOUNTING THE PARALLEL GUIDE.
Fig. E.

- Loosen knob (1).
- Insert the guide into the relevant recesses (2).
- t the required width and retighten knob (1).

REPLACING OR CLEANING THE BLADE
Fig. F.

- Move the blade guard backwards and lock by means of knob (1).
- Lock-up the shaft with the spindle lock.
- Use an hexagonal key (2) to loosen the left-hand bolt in the centre of the blade.
- Remove the blade and clean or replace it.
- Put the blade back in its proper position, making sure the teeth of the blade point in the same direction as those of the riving knife (4).
- Fit the locking ring (5) and retighten the left-hand bolt.
- Release knob (1) to put the guard back in place.

After fitting a new blade it may be necessary to readjust the riving knife. (Fig. B)

REPLACING THE CARBON BRUSHES
Fig. G.

- Remove both screws (1).
- Take the brushes (2) out and check.
- Reinsert the brushes into the relevant recesses.
- Make sure the copper part of the brushes firmly tou-

CE ΔΗΛΩΣΗ ΣΥΒΑΤΙΚΟΤΗΤΑΣ (GR)

Δηλούμε υπευθύνωζ ότι το προιόν αντο είναι κατασκευασμένο σύμφωνα με τονζ εξήζ Κανονισμούζ ή Κατασκεναστικεζ σνστάσειζ:

EN50144-1, EN50144-2-5,
EN55014-1, EN-55014-2,
EN61000-3-2, EN61000-3-3,

Κατά τιζ διατάξειζ των Κανονισμών τηζ Κοινήζ Αγοράζ:

98/37/EEC
73/23/EEC
89/336/EEC

από 01-10-2001
GENEMUIDEN NL
G.M. Ensing
Quality department

ΠΡΟΒΛΗΜΑΤΑ

Για τις περιπτώσεις που το δισκοπρίονο δεν λειτουργεί σωστά, αναφέρουμε ορισμένες πιθανές αιτίες και τον κατάλληλο τρόπο αντιμετώπισής τους.

1. **Ο ηλεκτροκινητήρας έχει υπερθερμανθεί.**
   Ο κινητήρας φορτίζεται υπέρμετρα επειδή κατεργάζεστε μεγάλα αντικείμενα.
   - *Πριονίστε με αργότερο ρυθμό και δώστε στον κινητήρα τη δυνατότητα να κρυώσει.*

   Ο κινητήρας παρουσιάζει βλάβη.
   - *Προσφέρετε το δισκοπρίονο στον αντιπρόσωπο της Ferm για έλεγχο ή / και επισκευή.*

2. **Η μηχανή δεν λειτουργεί όταν τίθεται σε λειτουργία.**
   Υπάρχει διακοπή στην παροχή ρεύματος.
   - *Ελέγξτε μήπως έχει κοπεί το καλώδιο παροχής ρεύματος.*

   Υπάρχει βλάβη στον διακόπτη.
   - *Προσφέρετε το δισκοπρίονο στον αντιπρόσωπο της Ferm για έλεγχο ή / και επισκευή.*

3. **Το αντικείμενο κόβεται πολύ δύσκολα σε ευθεία γραμμή, ενώ η κοπή παρουσιάζει ανωμαλίες.**
   Ο δίσκος είναι στραβωμένος ή στομωμένος.
   - *Αντικαταστήστε τον δίσκο.*

4. **Το δισκοπρίονο κάνει θόρυβο ή / και λειτουργεί ανώμαλα.**
   Εχουν φθαρεί οι ανθρακικές ψήκτρες.
   - *Προσφέρετε το δισκοπρίονο στον αντιπρόσωπο της Ferm για έλεγχο ή / και επισκευή.*

ΣΥΝΤΗΡΗΣΗ

Φροντίστε να μην είναι το μηχάνημα στην πρίζα, όταν κάνετε εργασία συντήρησης στο μοτέρ.

Τα εργαλεία της Ferm έχουν σχεδιαστεί να λειτουργούν για μεγάλες χρονικές περιόδους με ελάχιστη συντήρηση. Η συνεχής ικανοποιητική λειτουρία εξαρτάται από τη σωστή συντήρηση του μηχανήματος και το τακτικό καθάρισμα.

Καθάρισμα
καθάριζετε τακτικά το περίβλημα του μηχανήματος με μαλακό πανί, κατά προτίμηση μετά από κάθε χρήση. Διατηρήστε τις σχισμές εξαερισμού ανοιχτές και καθαρές από σκόνη και βρωμιά.
Αν η βρωμιά δε βγαίνει, χρησιμοποιήστε μαλακό πανί, βρεγμένο σε σαπουνόνερο. Ποτέ μη χρησιμσποιείτε διαλυτικά, όπως βενζίνη, οινόπνευμα, αμμωνία κλπ. Τα διαλυτικά αυτά μπορεί να καταστρέψουν τα πλαστικά μέρη.

Λίπανση
Το μηχανήμα δεν χρειάζεται πρόσθετη λίπανση.

Βλάβες
Σε περίπτωση που παρουσιαστεί κάποια βλάβη, όπως για παράδειγμα αν φθαρεί κάποιο εξάρτημα, επικοινωνήστε με τον τοπικό αντιπρόσωπο της Ferm.
Στο πίσω μέρος αυτού του εγχειριδίου θα βρείτε μια αναλυτική προβολή του μηχανήματος με τα ανταλλακτικά που μπορείτε να παραγγείλτε.

ΠΕΡΙΒΑΛΛΟΝ
Για να μην πάθει ζημιά το μηχανήμα κατά τη μεταφορά, παραδίδεται μέσα σε κλειστή συσκευασία. Τα περισσότερα αττό τα υλικά συσκευασίας μπορούν να ανακυκλωθούν. Πήγαίνετε αυτά τα υλικα στα κατάλληγα σημεία ανκύκλωσης.

ΕΓΓΥΗΣΗ
Οι όροι εγγύησης αναγράφονται στην εσωκλειμενη κάρτα εγγύησης που διατίθεται ξεχωριστά.

ches the copper part in the recess.
- Retighten the screws (1).

Frequent use will cause the carbon brushes to wear down. Regular inspection, after every 30 hours of use, is essential. If the brushes have worn down to less than 4mm, replace.

OPERATION

SWITCHING ON/OFF
Fig. G.
- Depress knob (B) with your right-hand thumb and keep it depressed.
- Depress knob (A) to start the saw.
- Release knob (A) to stop the saw.

OPERATION
- Hold the work using clamps or a vice to have both hands free to operate the saw.
- Switch on the saw and place the bottom plate on the work.
- Slowly move the saw towards the previously drawn cutting line and slowly press the tool forward.
- Firmly press the bottom plate on the work, otherwise the circular saw may start to vibrate, causing the blade to break more easily.

Let the saw do the job. Do not put undue pressure on the circular saw.

TROUBLESHOOTING

Below we have listed a few probable causes and solutions to which you can refer if your circular saw does not function properly.

1. **The temperature of the electric motor exceeds 70°C.**
   The motor has been overloaded by working it too hard.
   - *Cut more slowly and allow the motor to cool down.*

   The motor is defective.
   - *Contact your local dealer to have the tool inspected and/or repaired.*

2. **The tool does not work when switched on.**
   Damaged cord and/or plug.
   - *Check cord and/or plug.*

   Defective switch.
   - *Contact your local dealer to have the switch inspected and/or repaired.*

3. **When cutting it is very difficult to move the work forward in a straight line and the cut is not clean.**
   The blade is bent or blunt.
   - *Replace the blade.*

4. **The circular saw makes a lot of noise and/or does not run smoothly.**
   The carbon brushes are worn.
   - *Contact your local dealer to have your tool inspected and/or repaired.*

MAINTENANCE

Make sure that the machine is not live when carrying out maintenance work on the motor.

The Ferm machines have been designed to operate over a long period of time with a minimum of maintenance. Continuous satisfactory operation depends upon proper machine care and regular cleaning.

Cleaning

Keep the ventilation slots of the machine clean to prevent overheating of the engine.
Regularly clean the machine housing with a soft cloth, preferably after each use. Keep the ventilation slots free from dust and dirt.
If the dirt does not come off use a soft cloth moistened with soapy water. Never use solvents such as petrol, alcohol, ammonia water, etc. These solvents may damage the plastic parts.

Lubrication

The machine requires no additional lubrication.

Faults

Should a fault occur, e.g. after wear of a part, please contact your local Ferm dealer.
In the back of this manual you find an exploded view showing the parts that can be ordered.

ENVIRONMENT

In order to prevent the machine from damage during transport, it is delivered in a sturdy packaging. Most of the packaging materials can be recycled. Take these materials to the appropriate recycling locations.
Take your unwanted machines to your local Ferm-dealer. Here they will be disposed of in an environmentally safe way.

GUARANTEE

The guarantee conditions can be found on the separately enclosed guarantee card.

CE DECLARATION DE CONFORMITY (UK)

We declare under our sole responsibility that this product is in conformity with the following standards or standardized documents

EN50144-1, EN50144-2-5, EN55014-1, EN-55014-2, EN61000-3-2, EN61000-3-3,

in accordance with the regulations.

98/37/EEC, 73/23/EEC, 89/336EEC

from 01-04-2001
GENEMUIDEN NL
G.M. Ensing
Quality department

ΟΔΗΓΙΕΣ ΣΥΝΑΡΜΟΛΟΓΗΣΗΣ

Πριν ρυθμίσετε το πριόνι, θα πρέπει πρώτα να βεβαιωθείτε ότι έχετε βγάλει το καλώδιο από την πρίζα.

ΡΥΘΜΙΣΗ ΤΟΥ ΜΑΧΑΙΡΙΟΥ ΚΟΙΛΩΜΑΤΟΣ:

- Σπρώξτε το προστατευτικό κάλυμμα προς τα πίσω και ασφαλίστε το με το κουμπί (1).
- Ξεβιδώστε τις δύο βίδες (2) χρησιμοποιώντας ένα κατσαβίδι.
- Ρυθμίστε το μαχαίρι κοιλώματος με τον σωστό τρόπο. Εφαρμόστε τις αποστάσεις που αναφέρονται στο σχέδιο (3).
- Ξαναβιδώστε τις δύο βίδες (2) και απασφαλίστε το κουμπί (1).
- Στη συνέχεια, ελέγξτε αν το μαχαίρι κοιλώματος βρίσκεται ακριβώς σε ευθεία γραμμή πίσω από τον δίσκο. Αν είναι αναγκαίο, ευθυγραμμίστε το μαχαίρι χρησιμοποιώντας τη βίδα ρύθμισης (στην πίσω χειρολαβή).

ΡΥΘΜΙΣΗ ΤΗΣ ΓΩΝΙΑΣ ΚΟΠΗΣ:
Εικ. C.

- Ξεβιδώστε τα δύο κουμπιά (1).
- Γυρίστε τη βάση (2) στη σωστή θέση (0A-45A). Η γωνία κοπής είναι αναγνώσιμη από το βαθμόμετρο (3).

ΡΥΘΜΙΣΗ ΤΟΥ ΒΑΘΟΥΣ ΚΟΠΗΣ:
Εικ.D

- Ξεβιδώστε το κουμπί (1).
- Σπρώξτε τη βάση (2) προς τα κάτω.
- Το βάθος κοπής είναι αναγνώσιμο στην οπή (3) (δείτε το πλαίσιο της εικ. 3).
- Ξανασφίξτε το κουμπί (1) όταν έχετε ρυθμίσει το σωστό βάθος.

ΣΥΝΑΡΜΟΛΟΓΗΣΗ ΤΟΥ ΠΑΡΑΛΛΗΛΟΥ ΟΔΗΓΟΥ ΚΟΠΗΣ:
Εικ. E.

- Ξεβιδώστε το κουμπί (1).
- Τοποθετήστε τον παράλληλο οδηγό κοπής στις ειδικές οπές (2).
- Ρυθμίστε το σωστό πλάτος και ξανασφίξτε το κουμπί (1).

ΑΝΤΙΚΑΤΑΣΤΑΣΗ ΚΑΙ ΚΑΘΑΡΙΣΜΟΣ ΤΟΥ ΔΙΣΚΟΥ:
Εικ. F.

- Σπρώξτε το προστατευτικό κάλυμμα προς τα πίσω και ασφαλίστε το με το κουμπί (1).
- Χρησιμοποιήστε το κλειδί φλάντζας για να μπλοκάρετε την άτρακτο.
- Ξεβιδώστε τον αριστερό κοχλία στο κέντρο του δίσκου, χρησιμοποιώντας ένα γερμανικό κλειδί (2).
- Αφαιρέστε τον δίσκο και καθαρίστε ή αντικαταστήστε τον.
- Επανατοποθετήστε τον δίσκο στη σωστή του θέση. Βεβαιωθείτε ότι τα δόντια του δίσκου δείχνουν προς την ίδια κατεύθυνση που δείχνει το μαχαίρι κοιλώματος (4).
- Τοποθετήστε το ασφαλιστικό δακτυλίδι (5) και σφίξτε τον αριστερό κοχλία.
- Επαναφέρετε το προστατευτικό κάλυμμα στη θέση του μπροστά από τον δίσκο, απεμπλέκοντας το κουμπί (1).

Πριν ρυθμίσετε το πριόνι, θα πρέπει πρώτα να βεβαιωθείτε ότι έχετε βγάλει το καλώδιο από την πρίζα. (Εικ. B)

ΑΝΤΙΚΑΤΑΣΤΑΣΗ ΤΩΝ ΑΝΘΡΑΚΙΚΩΝ ΨΗΚΤΡΩΝ:
Εικ. G.

- Αφαιρέστε τις δύο βίδες (1).
- Αφαιρέστε τις ανθρακικές ψήκτρες (2) από το δισκοπρίονο και ελέγξτε τις.
- Επανατοποθετήστε τις ανθρακικές ψήκτρες στις ειδικές οπές.
- Ελέγξτε αν το χάλκινο μέρος των ψηκτρών κάνει καλή επαφή με το χάλκινο στοιχείο στην οπή.
- Επανατοποθετήστε και σφίξτε τις βίδες (1).

Μετά από εκτεταμένη χρήση, οι ανθρακικές ψήκτρες μπορεί να έχουν φθαρεί. Επομένως, απαιτείται τακτικός έλεγχος, μετά από κάθε 30 ώρες λειτουργίας. Οταν το μήκος των ψηκτρών είναι κάτω των 4 χιλιοστών, θα πρέπει να αντικατασταθούν.

ΧΡΗΣΗ

ΘΕΣΗ ΣΕ ΛΕΙΤΟΥΡΓΙΑ / ΔΙΑΚΟΠΗ ΛΕΙΤΟΥΡΓΙΑΣ:
Εικ. G.

- Πατήστε το κουμπί (B) (δείτε εικ. 6) με τον αντίχειρά του δεξιού χεριού σας και κρατήστε το πατημένο.
- Στη συνέχεια, πατήστε το κουμπί (A). Το δισκοπρίονο θα αρχίσει να περιστρέφεται.
- Αφήνοντας το πλήκτρο (A), το δισκοπρίονο θα σταματήσει.

ΧΡΗΣΗ

- Στερεώστε το κατεργαζόμενο αντικείμενο, ώστε να έχετε τα δυο σας χέρια ελεύθερα για να κρατάτε και να χειρίζεστε το δισκοπρίονο.
- Θέστε το δισκοπρίονο σε λειτουργία και τοποθετήστε το κάτω μέρος του πριονιού στο αντικείμενο.
- Κινήστε το δισκοπρίονο αργά προς τη γραμμή που χαράξατε πριν αρχίσετε το πριόνισμα και σπρώξτε το δισκοπρίονο αργά προς τα μπροστά.
- Σπρώξτε το κάτω μέρος του πριονιού σταθερά στο αντικείμενο.

Αφήστε το δισκοπρίονο να δουλέψει για σας! Γι' αυτό, μη σπρώχνετε με μεγάλη δύναμη στο δισκοπρίονο.

4. Θα πρέπει να χρησιμοποιείτε μόνο δίσκους που πληρούν τις διαστάσεις και την περιγραφή που υποδεικνύεται.
Μη χρησιμοποιείτε δίσκους με πλατύτερο σώμα ή λεπτότερο οδόντωμα από το μαχαίρι κοιλώματος.
5. Ποτέ μη σταματάτε τον δίσκο ασκώντας πλάγια δύναμη στον δίσκο.
6. Βεβαιωθείτε ότι το κινούμενο κάλυμμα προστασίας μπορεί να κινείται ελεύθερα.
Βεβαιωθείτε ότι λειτουργεί σωστά ο μηχανισμός επαναφοράς του προστατευτικού καλύμματος σε κλειστή θέση.
7. Μη μπλοκάρετε το κινούμενο κάλυμμα προστασίας στην ανοικτή θέση.
8. Αν κόβετε ξύλο, προσέξτε μήπως υπάρχουν ρόζοι, καρφιά, ρωγμές ή / και κατάλοιπα ακαθαρσιών. Η κοπή του ξύλου αυτού μπορεί να προκαλέσει επικίνδυνες εμπλοκές του πριονιού.
9. Ποτέ μην αφήνετε το δισκοπρίονο αφύλακτο.
10. Χρησιμοποιείτε τη συσκευή μόνο για την κοπή ξύλου.

ΚΑΤΑ ΤΗ ΧΡΗΣΗ ΤΗΣ ΣΥΣΚΕΥΗΣ:
1. Το κατεργαζόμενο αντικείμενο θα πρέπει να έχει στερεωθεί καλά.
2. Απόβλητα ξύλου και άλλα παρόμοια, τα οποία βρίσκονται κοντά στο πριόνι, δεν θα πρέπει να απομακρύνονται με το χέρι. Οταν τυχόν απόβλητα ξύλου έχουν σφηνώσει ανάμεσα στα σταθερά ή / και κινητά μέρη της μηχανής, θα πρέπει πρώτα να θέσετε τη συσκευή εκτός λειτουργίας και να βγάλετε τον ρευματολήπτη από την πρίζα πριν απομακρύνετε τα απόβλητα.
3. Βεβαιωθείτε ότι το δισκοπρίονο είναι ελεύθερο όταν τίθεται σε λειτουργία (δηλαδή, μην το αφήνετε να ακουμπάει στο αντικείμενο τη στιγμή που το θέτετε σε λειτουργία). Το δισκοπρίονο θα πρέπει πρώτα να έχει φθάσει στον ανώτατο αριθμό στροφών.
4. Μην κόβετε αντικείμενα τα οποία είναι παχύτερα από το βάθος του πριονιού.
5. Οταν πρόκειται να πριονίσετε σε τοίχο ή σε δάπεδο, βεβαιωθείτε ότι δεν υπάρχουν ηλεκτρικά καλώδια ή σωληνώσεις αερίου ή νερού σ' αυτά.
6. Θέστε το δισκοπρίονο εκτός λειτουργίας και περιμένετε μέχρι που να σταματήσει να περιστρέφεται ο δίσκος πριν απομακρύνετε το δισκοπρίονο από το αντικείμενο και πριν τοποθετήσετε κάτω τη μηχανή.

ΣΒΗΣΤΕ ΑΜΕΣΩΣ ΤΗ ΣΥΣΚΕΥΗ ΣΤΙΣ ΑΚΟΛΟΥΘΕΣ ΠΕΡΙΠΤΩΣΕΙΣ:
1. Βλάβη στον ρευματολήπτη, βλάβη ή φθορά στο καλώδιο παροχής ρεύματος.
2. Βλάβη στον διακόπτη.
3. Υπερθέρμανση της μηχανής.
4. Καπνός ή μυρωδιά καμένου μονωτικού υλικού.

D Deutsch

Kreissäge

DIE NUMMERN IM NACHFOLGENDEN TEXT KORRESPONDIEREN MIT DER ABBILDUNGEN AUF SEITE 2.

TECHNISCHE DATEN

Spannung	230 V~
Frequenz	50 Hz
Aufgenommene Leistung	1050 W
Drehzahl unbelastet/min	4000
Abbmessung Sägeblatt	160x2.8x20 mm
Anzahl Zahne	Z-18
Gewicht	4 kg
Lpa (Schalldruckpegel)	100.2 dB(A)
Lwa (Schallleistungspegel)	113.3 dB(A)
Vibrationswert	32,4 m/s^2

PRODUKTINFORMATION

Abb. A.

1. Handgriff;
2. Typennummernschild;
3. Ein-/Ausschalter + Handgrif;
4. Knopf für die Einstellung der Sägetiefe;
5. Netzkabel
6. Spaltmesser;
7. Schutzhaube;
8. Linker Bolzen;
9. Grundplatte;
10. Sicherungsring
11. Sägeblatt;
12. Parallelsägeschiene;
13. Knopf für die Einstellung der Parallelschiene
14. Knopf für die Einstel-lung des Sägewinkels

AUSPACKEN
Die Kreissäge wird geliefert mit:
- Rohrschlüssel 13 mm.
- Sägeblatt Ø 160 mm.
- Schutzhaube

Überprüfen Sie die Maschine, lose Teile und Zubehör auf Transportschäden.

SICHERHEITSVORSCHRIFTEN

In dieser Betriebsanleitung erscheinen folgende Piktogramme:

Verweist auf Verletzungs gefahr, Gefahr für Leben und mögliche Beschädigung der Maschine, falls die Anweisungen in dieser Betriebsanleitung nicht befolgt werden.

Deutet das Vorhandensein elektrischer Spannung an.

Lesen Sie diese Betriebsanleitung aufmerksam, bevor Sie die Maschine in Betrieb nehmen. Machen Sie sich vertraut mit der Funktionsweise und der Bedienung. Warten Sie die Maschine entsprechend den Anweisungen, damit sie immer einwandfrei funktioniert. Die Betriebsanleitung und die dazugehörende Dokumentation müssen in der Nähe der Maschine aufbewahrt werden.

Elektrische Sicherheit
Beachten beim Benutzen von Elek tromaschinen immer die örtlichen Sicherheitsvorschriften bezüglich Feuerrisiko, Elektroschock und Verletzung. Lesen Sie außer den folgenden Hinweisen ebenfalls die Sicherheitsvorschriften im einschlägigen Sonderteil.
Die Hinweise müssen sicher aufbewahrt werden!

Überprüfen Sie immer, ob Ihre Netzspannung der des Typenschilds entspricht.

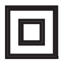
Die Maschine ist nach EN 50144 doppelisoliert; daher ist Erdung nicht erforderlich.

Austauschen von Kabeln oder Steckern
Entsorgen Sie alte Kabel oder Stecker, unmittelbar nachdem Sie durch neue ersetzt sind. Das Anschließen eines Steckers eines losen Kabels an eine Steckdose ist gefährlich.

Verwendung von Verlängerungskabeln
Benutzen Sie nur ein genehmigtes Verlängerungskabel, das der Maschinenleistung entspricht. Die Ader müssen einen Mindestquerschnitt von 1,5 mm2 haben. Befindet das Kabel sich auf einem Haspel. muß es völlig abgerollt werden.

SPEZIFISCHE SICHERHEITS-VORSCHRIFTEN

VOR INGEBRAUCHNAHME DER MASCHINE:
1. Kontrolieren Sie dasfolgende:
   - Das Elektrowerkzeug ist für eine Netzspannung von 230 V, bei einer Frequenz von 50 Hz ausgelegt.
   - Achten Sie auf einwandfreien Zustand von Netzstecker und Steckdose;
   - Verwenden Sie keine Sägeblätter, deren Grundkörper stärker bzw. deren Sägezahn-

schrankung kleiner ist als die Stärke des Spaltkeils.
- Fehlen da keine Zähne am Sägeblatt oder zeigt das Blatt keine Risse oder Schlitze. Wenn dies ist passiert, muß das Sägeblatt sofort ersetzt worden.
- Kontrollieren Sie, ob das Sägeblatt richtig befestigt ist.

2. Verwenden Sie keine deformierten oder rissige Sägeblätter.
3. Sägeblätter aus hochlegiertem Schnellarbeitsstahl (HSS-Stahl) dürfen nicht verwendet werden.
4. Verwenden Sie keine Sägeblätter, die den in dieser Bedienungsanleitung angegebenen Spezifikationen nicht entsprechen.
5. Sägeblätter dürfen nicht durch seitlichen Druck auf den Drückkörper gebremst werden.
6. Überprüfen Sie, ob sich die Schutzhaube ohne Klemmen frei bewegen läßt.
7. Klemmen Sie die bewegliche Schutzhaube nie im geöffneten Zustand fest.
8. Sägeblätter dürfen nicht durch seitlichen Druck gepresst werden.
9. Achten Sie beim Holz auf Astlöcher, Nägel, Risse und/oder Schmutz. Das Sägen von solchem Holz kann zu gefährlichem Festlaufen führen.
10. Lassen Sie die Kreissäge niemals unbeaufsichtigt.
11. Benutze die Kreissäge ausschießlich für das Sägen von Holz und holzartigen Produkten.

WÄHREND DES GEBRAUCHS DER MASCHINE:

1. Das Werkstück muß gut festgeklemmt werden.
2. Holzreste und ähnliches, die sich in der unmittelbaren Umgebung der Säge befinden, dürfen nicht mit der Hand beseitigt werden. Wenn zwischen den festen und den Teilen, die sich bewegen, noch kleine Holzstückchen sitzen, muss die Maschine zum Halten gebracht werden. Vor dem Entfernen der Holzstückchen erst den Stecker aus der Steckdose ziehen.
3. Achten Sie darauf, daß die Kreissäge beim Einschalten unbelastet ist (also nicht mit dem Werkstück in Berührung kommt). Die Kreissäge muß erst die maximale Drehzahl erreicht haben.
4. Sägen Sie keine Werkstücke, die dicker als die Länge des Sägeblattes sind.
5. Berühren Sie keine Metallteile der Kreissäge, wenn Sie in Holz-Wände oder Böden sägen, in denen sich Elektrokabel befinden können. Halten Sie die Kreissäge mit beiden Händen am Kunststoffgriff fest, so daß Sie keine Teile berühren, die unter Spannung geraten können, wenn Sie aus Versehen ein Elektrokabel durchsägen.
6. Schalten Sie die Kreissäge erst aus und warten Sie, bis die Kreissäge zum Stillstand gekommen ist, bevor Sie sie vom Werkstück nehmen und ablegen.

DAS GERÄT SOFORT AUSSCHALTEN:

1. Überhitzung des Kreissäges.
2. Störung im Netzstecker, dem Netzkabel oder Schnurbeschädigung.
3. Defektem Schalter.
4. Rauch oder Gestank verschmorter Isolation.

GR Ελληνικά

Δέσκοπρίονο

Οι αριθμοί στο κείμενο που ακολουθεί, αντιστοιχούν στις εικόνες της σελίδας 2.

ΤΕΧΝΙΚΕΣ ΠΡΟΔΙΑΓΡΑΦΕΣ

Ηλεκρική τάση	230 V~
Συχνόητα	50 Hz
Ισχύς ειόδου	1050 W
Ταχύτητα χωρίς φορτίο	4000 σ.α.λ.
Διάμετρος δίσκου	160x2.8x20 mm
No. of teeths	Z18
Βάρος	4 kg
L_{pa} (ηχητική πίεση)	100.2 db(A)
L_{wa} (αποδοσης πίεση)	113.3 dB(A)
Τιμή κραδασμών	32.4 m/s²

ΠΕΡΙΓΡΑΦΗ

Εικ. A

Περιγραφή:

1. Χειρολαβή (μπροστά)
2. Πινακίδα αριθμού τύπου
3. Διακόπτης εκκίνησης + χειρολαβή (πίσω)
4. Κουμπί ρύθμισης του βάθους κοπής
5. Καλώδιο παροχής ρεύματος
6. Μαχαίρι κοιλώματος
7. Κάλυμμα προστασίας
8. Αριστερός κοχλίας
9. Βάση
10. Ασφαλιστικό δακτυλίδι
11. Δίσκος
12. Παράλληλος οδηγός κοπής
13. Κουμπί ρύθμισης του παράλληλου οδηγού
14. Κουμπί ρύθμισης της γωνίας κοπής

Περιεχόμενα συσκευασίας

κλειδί 13 mm
Δίσκος · 160 mm
Παράλληλος οδηγός κοπής

ΟΔΗΓΙΕΣ ΑΣΦΑΛΕΙΑΣ

Τα παρακάτω σύμβολα χρησιμοποιούνται σε ολόκληρο το παρόν εγχειρίδιο.

Δηλώνει τον κίνδυνο τραυματισμού απώλειας ζωής ή ζημιάς στο εργαγείο, σε περίπτωση που δεν τηρηθούν οι οδηγίες αυτού του εγχειριδίου.

Δηλώνει τον κίνδυνο ηλεκτροπληξίας.

Διαβάστε προσεκτικα το παρόν εγχειρίδιο, πριν χρησιμοποιήσετε το μηχάνημα. Φροντίστε να μάθετε πώς λειτουργείτο μηχάνημα και πώς να το χειριστείτε. Να συντηρείτε το μηχάνημα σύμφωα με τις οδηγίες για να εξασφαλίσετε ότι θα λειτουργεί κανονικά.Φυλάξτε το παρόν εγχειρίδιο και τα εγγραφα που συμπεριλαμβάνονται με το μηχάνημα.

Ηλεκτρική ασφάλεια.

Όταν χρησιμοποιείτε ηλεκτρικά εργαλεία να τηρείτε πάντα τους κανόνες ασφαλείας που ισχύουν στη χώρα σας, για να περιορίσετε τον κίνδυνο πυρκαγιάς, ηγεκτροπληξίας και τραυματισμού. Διαβάστε τις εσωκλειόμενες οδηγίες ασφαλείας. Φυλάξτε αυτές τις οδηγίδς σε ασφαλές μέρος.

Να ελέγχετε πάντα αν η τροφοδοσία ηλεκτρικού ρεύματος αντιστοιχεί στην ηλεκτρική τάση που αναγράφεται στην πινακίδα τεχνικών στοιχείων του μηχανήματος.

Το μηχάόμα σας έχει διπλή μόνωση, κατά EN50144, συνεπώς δεν απαιτείται γείωση.

Αντικατάσταση καλωδίου ή φις.

Πετάξτε αμέσως το πλιό καλώδιο ή φις, αφού τα αντικαταστήσετε με καινούργιο. Είναι επικίνδυνο να βάλετε στην πρίζα το φις ενός κομμένου καλωδίου.

Χρήση μπαλαντέζας

Χρησιμοποιήστε μόνο εγκεκριμένο καλώδιο, κατάλληλο για την ισχύ εισόδου του μηχανήματος. Το ελάχιστο μέγεθος αγωγού είναι 1,5 mm2. Όταν χρησιμοτοιείτε μπαλαντέζα σε καρούλα, να ξετυλίγετε τελείως την καρούλα.

ΟΔΗΓΙΕΣ ΑΣΦΑΛΕΙΑΣ

ΕΙΔΙΚΕΣ ΟΔΗΓΙΕΣ ΑΣΦΑΛΕΙΑΣ

ΠΡΙΝ ΧΡΗΣΙΜΟΠΟΙΗΣΕΤΕ ΤΟ ΔΙΣΚΟΠΡΙΟΝΟ:

1. Ελέγχτε τα εξής:
   - αν η τάση σύνδεσης του κινητήρα αντιστοιχεί στην τάση του ηλεκτρικού δικτύου
   - αν το καλώδιο παροχής ρεύματος και ο ρευματολήπτης (το φις) βρίσκονται σε καλή κατάσταση.
   - Βεβαιωθείτε ότι δεν λείπουν δόντια από τον δίσκο, και ότι ο δίσκος δεν παρουσιάζει ρωγμές ή σχισμές. Αν συμβαίνει κάτι τέτοιο, ο δίσκος θα πρέπει να αντικατασταθεί αμέσως.
   - Βεβαιωθείτε ότι ο δίσκος έχει στερεωθεί καλά.
2. Μη χρησιμοποιείτε δίσκους που είναι παραμορφωμένοι ή που παρουσιάζουν βλάβη.
3. Μη χρησιμοποιείτε δίσκους HSS.

ТЕХНИЧЕСКОЕ ОБСЛУЖИВАНИЕ

При выполнении технического обслуживания электродвигателя убедитесь в том, что машина не находится под напряжением.

Инструмент Ferm рассчитан на длительную работу с минимальным объемом технического обслуживания. Постоянство удовлетворительной работы зависит от надлежащего ухода и регулярной чистки.

Чистка
Поддерживайте чистоту вентиляционных щелей для предотвращения перегрева электродвигателя.
Регулярно протирайте корпус машины мягкой тканью, желательно после каждого использования. Очищайте вентиляционные щели от пыли и грязи.
Стойкие загрязнения удаляйте мягкой тканью, смоченной в мыльной воде. Растворители, такие как бензин, спирт, аммиачная вода и т. д., применять запрещается. Они могут повредить пластмассовые детали.

Смазка
Машина не требует дополнительной смазки.

Неисправности
В случае неисправности, например, вследствие износа детали, обращайтесь к местному дилеру Ferm.
В руководстве содержится рисунок с изображением деталей, которые могут быть заказаны.

ЗАЩИТА ОКРУЖАЮЩЕЙ СРЕДЫ
Для предотвращения повреждения во время транспортировки машина поставляется в прочной упаковке. Большинство этих упаковочных материалов может быть утилизировано. Сдайте эти материалы в соответствующий приемный пункт.
Сдайте инструмент, которым вы перестали пользоваться, местному дилеру Ferm. Он будет утилизирован экологичным методом.

ГАРАНТИЯ
Условия гарантии содержатся в отдельной гарантийной карточке.

CE СЕРТИФИКАТ СООТВЕТСТВИЯ (RU)

Мы заявляем с единоличной ответственностью, что данный продукт соответствует нижеследующим нормам или нормативным документам в области машиностроения:

EN50144-2-5, EN50144-1, EN55014-1, EN55014-2, EN61000-3-2, EN61000-3-3

и правилам

98/37/EEC, 73/23/EEC, 89/336/EEC

от 01-04-2001
Генемойден, Нидерланды
Дж. М. Энсинг
Отдел контроля качества

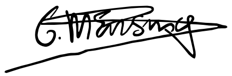

MONTAGE UND EINSTELLUNG

Kontrollieren Sie bevor Sie die Säge einstellen, ob der Netzstecker aus der Steckdose entfernt wurde.

EINSTELLEN DES SPALTMESSERS.
Abb. B.
- Stellen Sie die Schutzhaube nach hinten und halten Sie diese mit dem Knopf (1) fest.
- Lösen Sie die beiden Schrauben (2) mit einem Schraubenzieher.
- Stellen Sie das Spaltmesser (3) auf die richtige Art und Weise ein. Verwenden Sie dazu die in der Zeichnung angegebenen Abstände.
- Drehen Sie die beiden Schrauben wieder fest und lassen Sie den Knopf (1) los.
- Kontrollieren Sie anschließend, ob das Spaltmesser genau in einer geraden Linie hinter dem Sägeblatt steht.

EINSTELLEN DES SÄGEWINKELS
Abb. C.
- Lösen Sie die beiden Knöpfe (1).
- Drehen Sie die Grundplatte (2) in die richtige Position (0°-45°). Sie können den Sägewinkel auf der Gradanzeige ablesen (3).

EINSTELLEN DER SÄGETIEFE.
Abb. D.
- Lösen Sie den Knopf (1).
- Bewegen Sie die Grundplatte (2) nach unten.
- Sie können die Tiefe des Sägeblatts (3) ablesen.
- Nachdem die richtige Tiefe eingestellt ist, drehen Sie den Knopf (1) wieder fest.

MONTAGE DER PARALLELSÄGESCHIENE.
Abb. E.
- Lösen Sie den Knopf (1).
- Legen Sie die Parallelsägeschiene in die dafür bestimmte Aussparungen (2).
- Stellen Sie die richtige Breite ein und drehen Sie den Knopf (1) wieder fest.

DAS AUSWECHSELN ODER REINIGEN DES SÄGEBLATTS.
Abb. F.
- Stellen Sie die Schutzhaube nach hinten und halten Sie diese mit dem Knopf (1) fest.
- Verwenden Sie den Flanschschlüssel zum Blockieren der Achse.
- Lösen Sie den linken Bolzen in der Mitte des Sägeblatts mit Stechschlüssel (2).
- Entfernen Sie das Sägeblatt, reinigen Sie es oder tauschen Sie es durch ein neues Sägeblatt aus.
- Setzen Sie das Sägeblatt wieder an der richtigen Stelle ein. Achten Sie hierbei darauf, daß die Zähne des Sägblatts in die gleiche Richtung wie das Spaltmesser weisen (4).
- Setzen Sie den Sicherheitsring (5) ein und drehen Sie den linken Bolzen wieder fest.

Beim Einsetzen eines neuen Sägeblatts kann es notwendig sein das Spaltmesser erneut einzustellen. (Abb. B)

- Stellen Sie die Schutzhaube wieder vor das Sägeblatt, indem Sie den Knopf (1) loslassen.

ERSETZEN DER KOHLEBÜRSTEN (ABB. 7)
Abb. G.
- Entfernen Sie die zwei Schrauben (1).
- Nehmen Sie die Kohlebürsten (2) aus der Kreissäge und kontrollieren Sie diese.
- Setzen Sie die Kohlebürsten wieder in die dafür bestimmten Öffnungen ein.
- Kontrollieren sie, ob das Kupferteil der Kohlebürsten eine gute Verbindung mit dem Kupferteil in der Öffnung hat.
- Setzen Sie die Schrauben (1) wieder ein und drehen Sie diese fest.

Die Kohlebürsten können nach vielfachem Gebrauch verschlissen sein. Eine regelmäßige Kontrolle um die 30 Betriebsstunden ist daher notwendig. Sind die Kohlebürsten kürzer als 4 mm, müssen diese durch neue ausgetauscht werden.

BEDIENUNG

DAS EIN- UND AUSSCHALTEN.
Abb. G.
- Drücken Sie den Knopf (B) mit dem Daumen Ihrer rechten Hand ein und halten Sie diesen eingedrückt.
- Drücken Sie anschließend den Knopf (A) ein. Die Kreissäge beginnt nun zu drehen.
- Wenn Sie den Knopf (A) loslassen stoppt die Kreissäge.

INBETRIEBNAHME.
- Klemmen Sie das Werkstück fest, damit Sie beide Hände zum Festhalten und zur Bedienung der Kreissäge frei haben.
- Schalten Sie die Kreissäge ein und setzen Sie die Bodenplatte auf das Werkstück.
- Bewegen Sie die Säge langsam auf der vorher eingezeichneten Sägekante und drücken Sie die Stichsäge langsam nach vorn.
- Drücken Sie die Bodenplatte fest auf das Werkstück. Tun Sie dies nicht, dann kann die Kreissäge vibrieren und das Sägeblatt schnell brechen.

Überlassen Sie der Säge die Arbeit. Drücken Sie nicht zu fest auf die Kreissäge.

STÖRUNGEN

Für den Fall, daß die Säge nicht ordnungsgemäß funktioniert, zeigen wir Ihnen hier einige mögliche Ursachen und die dazugehörigen Lösungen.

1. **Der Elektromotor erhitzt sich auf mehr als 70°C.**
   Der Motor wird durch zu große Werkstücke überlastet.
   - *Sägen Sie mit niedrigerem Tempo und lassen Sie den Motor abkühlen.*

   Der Motor ist defekt.
   - *Bringen Sie die Säge zur Kontrolle und/oder Reparatur zu Ihrem Händler.*

2. **Die eingeschaltete Maschine funktioniert nicht.**
   Unterbrechung im Netzanschluß.
   - *Netzanschluß auf möglichen Kabelbruch kontrollieren.*

   Beschädigung des Schalters.
   - *Bringen Sie die Säge zur Kontrolle und/oder Reparatur zu Ihrem Händler.*

3. **Das Werkstück läßt sich sehr schwierig in einer geraden Linie am Sägeblatt entlang bewegen und der Sägeschnitt ist unregelmäßig.**
   Das Sägeblatt ist krumm oder stumpf.
   - *Wechseln Sie das Sägeblatt.*

4. **Die Kreissäge ist sehr laut und/oder arbeitet sehr unregelmäßig.**
   Die Kohlebürsten sind verschlissen.
   - *Bringen Sie die Säge zur Kontrolle und/oder Reparatur zu Ihrem Händler.*

WARTUNG

Trennen Sie die Maschine vom Netz, wenn Sie am Mechanismus Wartungsarbeiten ausführen müssen.

Die Maschinen von Ferm sind entworfen, um während einer langen Zeit problemlos und mit minimaler Wartung zu funktionieren. Sie Verlängern die Lebensdauer, indem Sie die Maschine regelmäßig reinigen und fachgerecht behandeln.

Reinigen
Reinigen Sie das Maschinengehäuse regelmäßig mit einem weichen Tuch, vorzugsweise nach jedem Einsatz. Halten Sie die Lüfterschlitze frei von Staub und Schmutz Entfernen Sie hartnäckigen Schmutz mit einem weichen Tuch, angefeuchtet mit Seifenwasser. Verwenden Sie keine Lösungsmittel wie Benzin, Alkohol, Ammonia, usw. Derartige Stoffe beschädigen die Kunststoffteile.

Schmieren
Die Maschine braucht keine zusätzliche Schmierung.

Störungen
Wenden Sie sich in Störungsfällen, z.B. durch Verschleiß eines Teils, an Ihren örtlichen Ferm-Vertragshändler. Am Ende dieser Betriebsanleitung finden Sie eine Zeichnung der erhältlichen Ersatzteile.

UMWELT
Um Transportschäden zu verhinderen, wird die Maschine in einer soliden Verpackung geliefert. Die Verpackung besteht weitgehend aus verwertbarem Material. Benutzen Sie also die Möglichkeit zum Recyclen der Verpackung.
Bringen Sie bei Ersatz die alten Maschinen zu Ihren örtlichen Ferm-Vertagshändler. Er wird sich um eine umweltfreundliche Verarbeitung ïhrer alten Maschine bemühen.

GARANTIE
Lesen Sie die Garantiebedingungen auf der separat beigefügten Garantiekarte.

РАБОТА

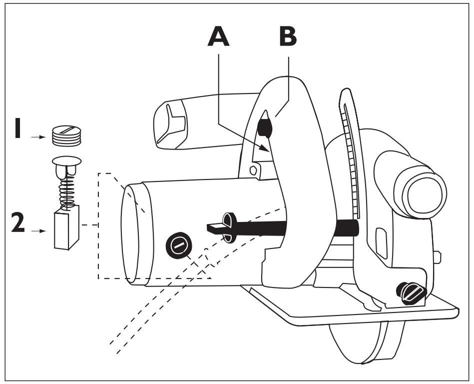

Рис. H

ВКЛЮЧЕНИЕ/ВЫКЛЮЧЕНИЕ
- Нажать на кнопку (B) большим пальцем правой руки и удерживать нажатой.
- Нажать на кнопку (A) для пуска пилы.
- Отпустить кнопку (A) для остановки пилы.

РАБОТА
- Жестко закрепите обрабатываемый материал струбцинами или в тисках, чтобы обе руки были свободными для работы с пилой.
- Включите пилу и поместите опорную платформу на обрабатываемый материал.
- Плавно подведите пилу к предварительно прочерченной линии распиловки и плавно прижмите пилу.
- Плотно прижимайте опорную платформу к обрабатываемому материалу.

В противном в случае может начаться вибрация циркулярной пилы, которая может привести к поломке диска. Не прикладывайте к пиле чрезмерно большое усилие.

УСТРАНЕНИЕ НЕИСПРАВНОСТЕЙ

Ниже перечислен ряд возможных причин и методов устранения нарушений в работе циркулярной пилы.

1. Температура электродвигателя превышает 70°C.
   Электродвигатель был перегружен вследствие тяжелого режима работы.
   - *Выполняйте распиловку более медленно и дайте электродвигателю охладиться.*

   Электродвигатель неисправен.
   - *Свяжитесь с местным дилером для осмотра и/или ремонта инструмента.*

2. Инструмент не работает при включении.
   Поврежден сетевой шнур и/или штепсельная вилка.
   - *Проверить сетевой шнур и/или штепсельную вилку.*

   Неисправен выключатель.
   - *Свяжитесь с местным дилером для осмотра и/или ремонта выключателя.*

3. Трудно выдерживать рез прямым, нечистый рез.
   Диск изогнут или затупился.
   - *Заменить диск.*

4. Циркулярная пила работает с повышенным шумом и/или не плавно.
   Износились угольные щетки.
   - *Свяжитесь с местным дилером для осмотра и/или ремонта инструмента.*

ИНСТРУКЦИИ ПО СБОРКЕ И РЕГУЛИРОВКЕ

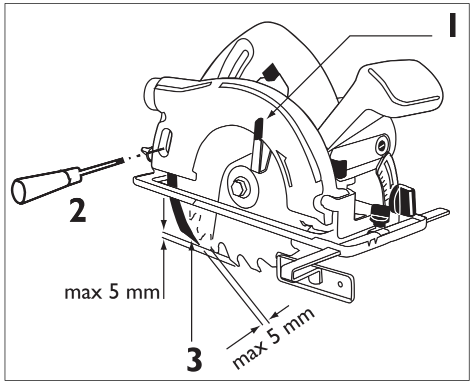

Рис. B

⚠ *Перед регулировкой пилы выньте штепсельную вилку из розетки.*

РЕГУЛИРОВКА РАСКЛИНИВАЮЩЕГО НОЖА.

- Откиньте защитный кожух диска назад и зафиксируйте ручкой (1).
- Ослабьте отверткой оба винта (2).
- Отрегулируйте опорный нож с учетом размеров, указанных на рисунке. Затяните оба винта (2) и освободите ручку (1).
- Убедитесь в том, что расклинивающий нож стоит точно за пильным диском.

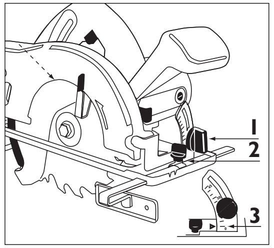

Рис. C

РЕГУЛИРОВКА УГЛА РАСПИЛОВКИ.

- Ослабить обе рукоятки (1).
- Установить башмак (2) в нужное положение (0° - 45°). Угол распиловки показывает стрелка (3).

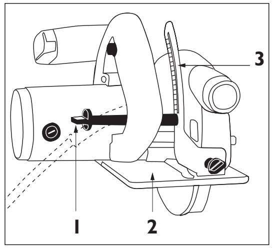

Рис. D

РЕГУЛИРОВКА ГЛУБИНЫ ПРОПИЛА.

- Ослабить ручку (1).
- Сдвинуть башмак (2) вниз.
- Проверить глубину пропила (3).
- После регулировки затянуть ручку (1).

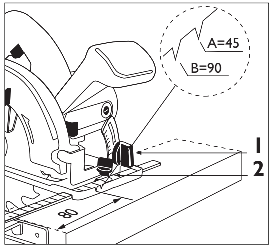

Рис. E

УСТАНОВКА УПОРНОЙ ЛИНЕЙКИ.

- Ослабить ручку (1).
- Вставить линейку в соответствующие пазы (2).
- Установить необходимую ширину и затянуть ручку (1).

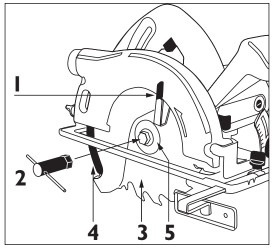

Рис. F

ЗАМЕНА ИЛИ ЧИСТКА ПИЛЬНОГО ДИСКА

- Сдвинуть защитный кожух диска назад и зафиксировать ручкой (1).
- Заблокировать вал фиксатором шпинделя.
- Шестигранным ключом (2) ослабить болт с левой резьбой в центре диска.
- Снять диск и очистить или заменить его.
- Установить диск в надлежащее положение, убедившись, что зубья диска смотрят в одном направлении с зубьями расклинивающего ножа (4).
- Установить стопорное кольцо (5) и затянуть болт с левой резьбой.
- Ослабить ручку (1) для установки защитного кожуха на место.

⚠ *После установки нового диска может потребоваться регулировка расклинивающего ножа. (Рис. B)*

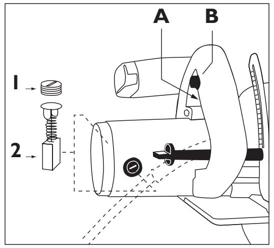

Рис. G

ЗАМЕНА УГОЛЬНЫХ ЭЛЕКТРОЩЕТОК

- Вывинтить оба винта (1).
- Снять электрощетки (2) и осмотреть.
- Установить щетки в соответствующие выемки. Убедитесь в том, что медная часть щеток имеет плотный контакт с медным элементом в выемке.
- Затянуть винты (1).

⚠ *Частая эксплуатация приводит к износу угольных электрощеток. Следует регулярно, через каждые 30 часов работы, осматривать угольные щетки. Если щетки сработались до длины менее 4 мм, их следует заменить.*

CE KONFORMITÄTSERKLÄRUNG (D)

Wir erklären in alleiniger Verantwortung, daß dieses Produkt mit den folgenden Normen oder normativen Dokumenten übereinstimmt:

EN50144-2-5, EN50144-1, EN55014-1, EN55014-2, EN61000-3-2, EN61000-3-3

gemäß den Bestimmungen der Richtlinien:

98/37/EWG
73/23/EWG
89/336/EWG

ab 04-10-2001
GENEMUIDEN NL
G.M. Ensing
Quality department

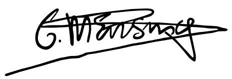

NL Nederlands

Cirkelzaagmachine

DE NUMMERS IN DE NU VOLGENDE TEKST VERWIJZEN NAAR DE AFBEELDINGEN OP PAGINA 2.

TECHNISCHE SPECIFICATIES

Voltage	230 V~
Frequentie	50 Hz
Opgenomen vermogen	1050 W
Onbelast toerental	4000/min.
Zaagblad afmeting	160x2.8x20 mm
Aantal tanden	Z18
Gewicht	4 kg
Lpa (geluidsdrukniveau)	100.2 dB(A)
Lwa (geluidsdrukniveau)	113.3 dB(A)
aw (vibratiewaarde)	32.4 m/s^2

PRODUKT INFORMATIE
Fig. A.

1. Handgreep
2. Typeplaatje
3. Aan/uit schakelaar
4. Knop voor instellen zaagdiepte
5. Netsnoer
6. Spouwmes
7. Beschermkap
8. Linkse bout
9. Zool
10. Borgring
11. Zaagblad
12. Parallel zaaggeleider
13. Knop voor instellen van de parallel geleider
14. Knop voor instellen van de zaaghoek

UITPAKKEN
De zaagmachine wordt geleverd met:

- Pijpsleutel 13 mm
- TCT Zaagblad Ø 160 mm
- Beschermkap

Kontroleer voor het gebruik of de inhoud van de verpakking niet beschadigd is door transport en of alle onderdelen aanwezig zijn.

VEILIGHEIDSVOORSCHRIFTEN

In deze gebruiksaanwijzing worden de volgende pictogrammen gebruikt:

Duidt op mogelijk lichamelijk letsel, levensgevaar of kans op beschadiging van de machine indien de instructies in deze gebruiksaanwijzing worden genegeerd.

Geeft elektrische spanning aan.

Lees deze gebruiksaanwijzing aandachtig door voor u de machine in gebruik neemt. Zorg dat u kennis heeft van de werking van de machine en op de hoogte bent van de bediening. Onderhoud de machine volgens de instructies opdat deze altijd goed functioneert. Bewaar deze gebruiksaanwijzing en de bijgevoegde documentatie bij de machine.

Elektrische veiligheid

Neem bij het gebruik van elektrische machines altijd de plaatselijk geldende veiligheidsvoorschriften in acht in verband met brandgevaar, gevaar voor elektrische schokken en lichamelijk letsel. Lees behalve onderstaande instructies ook de veiligheidsvoorschriften in het apart bijgevoegde veiligheidskatern door.

Bewaar de instructies zorgvuldig!

Controleer altijd of uw netspanning overeenkomt met de waarde op het typeplaatje.

De machine is dubbel geïsoleerd overeenkomstig EN 50144; een aardedraad is daarom niet nodig.

Bij vervanging van snoeren of stekkers

Gooi oude snoeren of stekkers direct weg zodra ze door nieuwe exemplaren zijn vervangen. Het is gevaarlijk om de stekker van een los snoer in het stopcontact te steken.

Bij gebruik van verlengsnoeren

Gebruik uitsluitend een goedgekeurd verlengsnoer, dat geschikt is voor het vermogen van de machine. De aders moeten een doorsnede hebben van minimaal 1,5 mm2. Wanneer het verlengsnoer op een haspel zit, rol het snoer dan helemaal af.

SPECIALE VEILIGHEIDSVOORSCHRIFTEN

VOOR HET INGEBRUIKNEMEN VAN DE CIRKELZAAG:

1. Controleer het volgende:
   - komt de aansluitspanning van de motor met de netspanning overeen;
   - zijn het netsnoer en de netstekker in goede staat.
   - kijk of het zaagblad geen tanden mist en scheuren of spleten vertoond. Deze zaag dient onmiddellijk te worden vervangen;
   - kijk of het zaagblad goed vast zit.
2. Gebruik geen zaagbladen welke vervormd of beschadigd zijn;
3. Gebruik geen HSS bladen.
4. Gebruik uitsluitend zaagbladen die voldoen aan de opgegeven afmetingen en omschrijving;
   Gebruik geen zaagbladen waarvan de romp breder of de vertanding smaller is dan het spouwmes.
5. Stop het zaagblad nooit door uitoefening van een zijwaartse kracht op dit zaagblad.
6. Overtuig u zelf ervan dat de beweegbare beschermkap vrij kan bewegen.
   Overtuig u zelf ervan of het mechanisme voor het terugdrukken van de beschermkap naar de gesloten positie goed werkt.
7. Blokkeer de beweegbare beschermkap niet in de open positie.
8. Let bij het zagen van hout op noesten, spijkers, scheuren en/of vuilaanslag. Het zagen van dit hout kan tot een gevaarlijk vastlopen leiden.
9. Laat de cirkelzaag nooit onbewaakt achter.
10. Gebruik de machine alleen voor het zagen van hout.

TIJDENS HET GEBRUIK VAN DE MACHINE:

1. Het werkstuk moet stevig vastgeklemd worden.
2. Houtresten en dergelijke, die zich in de onmiddellijke omgeving van de zaag bevinden, mogen niet met de hand worden verwijderd. Wanneer houtresten beklemd zitten tussen vaste en/of bewegende delen, moet de machine worden gestopt en de stekker uit het stopcontact worden getrokken alvorens de houtresten te verwijderen.
3. Zorg ervoor dat de cirkelzaag onbelast wordt ingeschakeld (laat de cirkelzaag dus niet in aanraking komen met het werkstuk wanneer deze wordt ingeschakeld). De cirkelzaag moet eerst zijn maximale toerental hebben bereikt.
4. Zaag geen werkstukken die dikker zijn dan de diepte van de zaag.
5. Overtuig u zelf ervan dat wanneer u in houten wanden of vloeren zaagt zich daarin geen elektriciteitskabels of buizen voor gas en water bevinden.
6. Schakel de cirkelzaag eerst uit en wacht totdat de cirkelzaag stil staat voordat u de cirkelzaa0g van het werkstuk af beweegt en de machine neerlegt.

DE MACHINE ONMIDDELIJK UITZETTEN BIJ:

1. Defecte netstekker, netsnoer of snoerbeschadiging.
2. Defecte schakelaar.
3. Oververhitting van de machine
4. Rook of stank van verschroeide isolatie.

ТЕХНИЧЕСКИЕ ХАРАКТЕРИСТИКИ

Напряжение	230 В
Частота	50 Гц
Мощность	1050 Вт
Частота вращения шпинделя без нагрузки	4000 об/мин
Размеры пильного диска	160x1,8x20 мм
Число зубьев	Z18
Масса	4 кг
Звуковое давление	100,2 дБ
Уровень шума	113,3 дБ
Вибрация	32,4 м/с^2

Электробезопасность

Всегда убеждайтесь в том, что питание соответствует напряжению, указанному на заводской табличке.

Машина имеет двойную изоляцию в соответствии со стандартом EN50144, и поэтому заземляющего провода не требуется.

Замена шнуров питания или штепсельных вилок

Незамедлительно выбрасывайте старые шнуры питания или вилки после замены для исключения возможности соединения с розеткой, что является опасным.

Применение удлинительных кабелей

Используйте только предназначенные для этой цели удлинительные кабели, рассчитанные на питание машины. Минимальное сечение провода должно быть 1,5 мм^2. При использовании кабельной катушки всегда разматывайте катушку полностью.

УСТРОЙСТВО

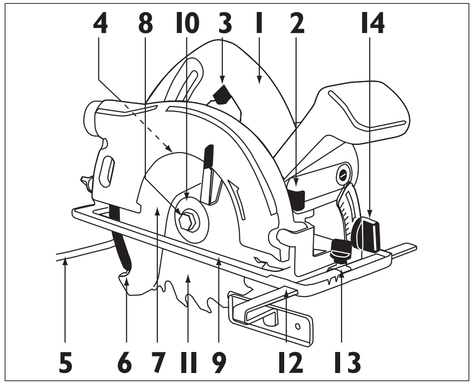

Рис. A

1. Рукоятка
2. Блокировка шпинделя
3. Выключатель
4. Рукоятка регулировки глубины резания
5. Шнур питания сетевой
6. Расклинивающий нож
7. Защитный кожух диска
8. Болт с шестигранной головкой
9. Башмак
10. Фланец
11. Пильный диск
12. Линейка упорная
13. Ручка регулировки упорной линейки
14. Ручка регулировки угла распиловки

КОМПЛЕКТНОСТЬ

Циркулярная пила
Накидной ключ 13 мм
Пильный диск 160 мм
Линейка упорная

Проверьте комплект на отсутствие повреждений и полную комплектность.

RUS Russian

Циркулярная пила

В настоящем руководстве по эксплуатации используются следующие предупредительные символы:

Обозначает риск травмы, опасность для жизни или возможность повреждения инструмента в случае несоблюдения инструкций настоящего руководства.

Обозначает опасность поражения электрическим током.

Внимательно прочитайте настоящее руководство перед эксплуатацией машины. Изучите устройство, принцип работы и порядок эксплуатации машины. Для обеспечения надлежащей работы выполняйте техническое обслуживание в соответствии с инструкциями. Сохраняйте настоящее руководство и входящую в комплект документацию.

ТРЕБОВАНИЯ ПО ТЕХНИКЕ БЕЗОПАСНОСТИ

При эксплуатации электрических машин всегда соблюдайте действующие правила техники безопасности для снижения риска пожара, поражения электрическим током и травм. Прочитайте настоящие требования, а также входящую в комплект инструкцию по технике безопасности. Храните инструкции в месте, обеспечивающем их сохранность!

ПЕРЕД ВКЛЮЧЕНИЕМ ЦИРКУЛЯРНОЙ ПИЛЫ:

1. Убедитесь в следующем:
   - соответствии напряжения электродвигателя напряжению сети (машины для сети с напряжением 230 В);
   - исправном состоянии сетевого шнура питания и штепсельной вилки: надежности соединения, отсутствии обрывов или повреждений;
   - наличии всех зубьев на пильном диске, отсутствии трещин. При наличии повреждений диск немедленно заменить;
   - надежности крепления диска.
2. Используйте данную циркулярную пилу только для распиловки дерева и подобных дереву материалов.
3. Не используйте деформированные или поврежденные пильные диски циркулярной пилы.
4. Не применяйте диски из быстрорежущей стали.
5. Используйте только диски предусмотренных размеров, которые соответствуют требованиям технических характеристик. Применение дисков, толщина которых превышает соответствующий размер расклинивающего ножа, запрещается.
6. Не останавливайте диск циркулярной пилы нажатием на диск сбоку.
7. Убедитесь в том, что защитный кожух диска свободно двигается и полностью закрывается.
8. Фиксировать защитный кожух в открытом положении запрещается.
9. Прикладывать усилие к диску сбоку запрещается. Это может привести к поломке диска.
10. Будьте осторожны при резании дерева с сучками, гвоздями или трещинами или покрытого грязью. При этом возможно заклинивание диска.
11. Никогда не оставляйте циркулярную пилу без присмотра.
12. Используйте данную циркулярную пилу только для распиловки дерева и подобных ему материалов.

ПРИ РАБОТЕ МАШИНЫ:

1. Используйте зажимные приспособления или тиски для жесткого закрепления обрабатываемого материала.
2. Не удаляйте опилки, находящиеся возле пильного диска, руками. Для удаления опилок, застрявших между неподвижными и подвижными частями инструмента или распиливаемого материала, циркулярную пилу необходимо выключить. Выньте штепсельную вилку из сетевой розетки перед удалением опилок.
3. Убедитесь в том, что диск соответствует частоте вращения шпинделя циркулярной пилы. Не приступайте к резанию до достижения циркулярной пилой полного числа оборотов. При включении циркулярная пила должна работать без нагрузки (т. е. не должна быть в контакте с обрабатываемой деталью). Пила должна сначала достичь полной частоты вращения.
4. Не режьте детали, толщина которых больше, чем глубина пропила пильного диска.
5. При резке деревянных стен или полов убедитесь в отсутствии в соответствующих местах электропроводки и труб.
6. Выключите машину и дождитесь полной остановки диска, перед тем как отводить пилу от обрабатываемого материала или класть ее. При работе циркулярной пилы следует защищать уши от шума.

НЕМЕДЛЕННО ВЫКЛЮЧИТЕ МАШИНУ В СЛУЧАЕ ОБНАРУЖЕНИЯ СЛЕДУЮЩЕГО:

1. Неисправной штепсельной вилки или сетевого шнура.
2. Неисправности выключателя.
3. Перегрева циркулярной пилы.
4. Дыма или запаха горелой изоляции.

MONTAGE EN AFSTELLING

Alvorens u de zaag gaat instellen, dient u eerst te controleren, of de netstekker uit het stopcontact is verwijderd.

INSTELLEN VAN HET SPOUWMES.

Fig. B.

- Zet de beschermkap naar achteren en houdt deze vast met behulp van knop (1).
- Draai m.b.v. een schroevendraaier de beide schroeven (2) los.
- Stel het spouwmes op de juiste manier in. Gebruik daarvoor de in de tekening vermelde afstanden (3).
- Draai de beide schroeven (2) weer vast en laat knop (1) los.
- Controleer vervolgens of het spouwmes exact recht achter het zaagblad staat. Corrigeer dit desnoods met behulp van de stelschroef (bij achterhandgreep)

INSTELLEN VAN DE ZAAGHOEK.

Fig. C.

- Draai de beide knoppen (1) los.
- Verdraai de zool (2) in de juiste positie (0° - 45°). De zaaghoek kunt u aflezen op de gradenindicator (3).

INSTELLEN VAN DE ZAAGDIEPTE.

Fig. D.

- Draai knop (1) los.
- Beweeg de zool (2) naar beneden.
- De diepte van het zaagblad is af te lezen op de indicator (3).
- Draai knop (1) weer vast als de juiste diepte is ingesteld.

MONTEREN VAN DE PARALLELE ZAAGGELEIDER.

Fig. E.

- Draai knop (1) los.
- Plaats de parallele zaaggeleider in de daarvoor bestemde uitsparingen (2).
- Stel de juiste breedte in en draai knop (1) weer vast.

VERWISSELEN OF SCHOONMAKEN VAN HET ZAAGBLAD.

Fig. F.

- Zet de beschermkap naar achteren en houdt deze vast met behulp van knop (1).
- Gebruik de flenssleutel om de as te blokkeren.
- Draai de linkse bout in het midden van het zaagblad los m.b.v. een steeksleutel (2).
- Verwijder het zaagblad maak deze schoon of vervang deze door een nieuwe.
- Plaats het zaagblad weer op de juiste plaats. Let er daarbij op dat de tanden van het zaagblad dezelfde richting opwijzen als het spouwmes (4).
- Plaats de borging (5) en draai de linkse bout vast.

Bij plaatsing van een nieuw zaagblad kan het noodzakelijk zijn om het spouwmes weer opnieuw in te stellen (Fig. B).

- Laat de beschermkap weer voor het zaagblad komen door knop (1) los te laten.

VERNIEUWEN VAN DE KOOLBORSTELS

Fig. G.

- Verwijder de schroeven (1).
- Haal de koolborstels (2) uit de cirkelzaag en controleer deze.
- Plaats de koolborstels weer terug in de daarvoor bestemde openingen.
- Controleer of het koperen deel van de koolborstels goed contact maak met het koperen deel in de opening.
- Plaats dan de schroeven (1) weer terug en draai deze vast.

Na veelvuldig gebruik kunnen de koolborstels versleten zijn. Een regelmatige controle, om de 30 bedrijfsuren, is daarom noodzakelijk. Zijn de koolborstels korter dan 4 mm dan dienen ze vervangen te worden door nieuwe.

BEDIENING

AAN/UITSCHAKELEN.

Fig. G.

- Druk knop (B) in met de duim van uw rechterhanden houd deze ingedrukt.
- Druk vervolgens knop (A) in. De cirkelzaag zal nu gaan draaien.
- Door knop (A) los te laten stop de cirkelzaag.

INGEBRUIKNAME

- Klem het werkstuk vast zodat u beide handen vrij hebt om de cirkelzaag vast te houden en te bedienen.
- Schakel de cirkelzaag in en plaats de zaagbodem op het werkstuk.
- Beweeg langzaam naar de vooraf afgetekende zaaglijn en druk de cirkelzaag langzaam vooruit.
- Druk de zaagbodem stevig tegen het werkstuk.

laat de cirkelzaag het werk doen! Druk daarom niet te hard tegen de cirkelzaagmachine.

STORINGEN

In het geval de cirkelzaag niet naar behoren functioneert, geven wij onderstaand een aantal mogelijke oorzaken en de bijbehorende oplossingen:

1. **De elektromotor raakt oververhit**
   De motor wordt overbelast door te grote werkstukken.
   - *Zaag in een lager tempo en geef de motor de kans om af te koelen.*

   De motor is defect.
   - *Biedt de cirkelzaag aan bij uw dealer voor controle en/of reparatie.*
2. **Ingeschakelde machine werkt niet.**
   Onderbreking in de netaansluiting.
   - *Netaansluiting controleren op breuk.*

   Beschadiging van de schakelaar.
   - *Biedt de cirkelzaag aan bij uw dealer voor controle en/of reparatie.*
3. **Het werkstuk laat zich heel moeilijk in een rechte lijn langs het zaagblad bewegen en de zaagsnede is onregelmatig.**
   Het zaagblad is krom of stomp.
   - *Vervang het zaagblad.*
4. **De cirkelzaag maakt lawaai en/of loopt heel onregelmatig.**
   De koolborstels zijn versleten.
   - *Biedt de cirkelzaag aan bij uw dealer voor controle en/of reparatie.*

ONDERHOUD

Zorg dat de machine niet onder spanning staat wanneer onderhoudswerkzaamheden aan het mechaniek worden uitgevoerd.

De machines van Ferm zijn ontworpen om gedurende lange tijd probleemloos te functioneren met een minimum aan onderhoud. Door de machine regelmatig te reinigen en op de juiste wijze te behandelen, draagt u bij aan een hoge levensduur van uw machine.

Reinigen
Reinig de machine-behuizing regelmatig met een zachte doek, bij voorkeur iedere keer na gebruik. Zorg dat de ventilatiesleuven vrij van stof en vuil zijn.
Gebruik bij hardnekkig vuil een zachte doek bevochtigd met zeepwater. Gebruik geen oplosmiddelen als benzine, alcohol, ammonia, etc. Dergelijke stoffen beschadigen de kunststof onderdelen.

Smeren
De machine heeft geen extra smering nodig.

Storingen
Indien zich een storing voordoet als gevolg van bijvoorbeeld slijtage van een onderdeel, neem dan contact op met uw plaatselijke Ferm-dealer.
Achterin deze gebruiksaanwijzing vindt u een onderdelentekening met de na te bestellen onderdelen.

MILIEU
Om transportbeschadiging te voorkomen, wordt de machine in een stevige verpakking geleverd. De verpakking is zo veel mogelijk gemaakt van recyclebaar materiaal. Maak daarom gebruik van de mogelijkheid om de verpakking te recyclen.
Breng oude machines wanneer u ze vervangt naar uw plaatselijke Ferm-dealer. Daar zal de machine op milieuvriendelijke wijze worden verwerkt.

GARANTIE
Lees voor de garantievoorwaarden de apart bijgevoegde garantiekaart.

VZDRŽEVANJE

Prepričaj se, da naprava ni pod tokom v času vzdrževanja ali med delom na motorju.

Stroji Ferm so narejeni tako, da delujejo dolgo in potrebujejo le malo vzdrževanja. Konstantno dobro delovanje je pogojeno s pravilno nego stroja in rednim čiščenjem.

Čiščenje
Odprtine zračnika vzdržuj čiste, da se motor ne bo pregreval.
Redno čisti ohišje s čistim blagom.
Če umazanija noče odstopiti jo odstrani z mehkim blagom namočenim v milnico.
Nikoli ne čisti ohišja s topili kot so bencin, alkohol, amoniak itd saj lahko poškoduješ plastične dele.

Mazanje
Naprava ne potrebuje dodatnega mazanja.

Hibe
Če se pokaže hiba npr. z obrabo nekega dela kontaktiraj prodajalca.
Na koncu teh navodil je prikaz delov, ki se jih da naročiti.

VARSTVO OKOLJA
Orodje transportiramo v krepki embalaži da ga zavarujemo pred poškodbami. Večino embalaže je mogoče reciklirati zato jo odnesi na zbirališče takšnih odpadkov oz. v za to namenjen kontejner, da bo reciklirana.
Ko naprave ne želiš več uporabljati je ne odvrzi v navaden smetnjak. Vrni jo svojemu prodajalcu, ki bo poskrbel, da bo ekološko varno odstranjena.

CE IZAJA O SKLADNOSTI (SL)

S polno odgovornostjo izjavljamo, da je ta izdelek v skladu z naslednjimi standardi ali standardiziranimi dokumenti:

EN50144-1, EN50144-2-5, EN55014-1, EN-55014-2, EN61000-3-2, EN61000-3-3,

in v skladu s predpisi:

98/37/EEC, 73/23/EEC, 89/336EEC

01-04-2001
GENEMUIDEN NL
G.M. Ensing
Quality department

UPORABA

VKLOP / IZKLOP
Slika G.
- pritisni gumb (B) in ga tako zadrži
- pritisni gumb (A) za štart žage
- sprosti gumb (A) za ustavitev žage.

DELO
- izvajaj delo z uporabo primeža, tako, da sta obe roki prosti za vodenje žage
- vključi žago in jo nastavi na mesto reza
- počasi pomikaj žago po v naprej zacrtani liniji
- trdno pritisni orodje na obdelovani material, sicer lahko pride do vibracij, zaradi katerih se rezilo lažje stre.

⚠ *Pusti žagi da opravi svoje delo. Ne izvajaj nepotrebnega pritiska na krožno žago.*

ODPRAVLJANJE TEŽAV

Spodaj imamo naštetih nekaj možnih razlogov in rešitev, če se primeri, da žaga ne deluje pravilno.

1. **Temperatura elektromotorja preseže 70°C.**
   Motor je bil preobremenjen.
   - *Žagaj počasneje in dovoli motorju, da se ohladi.*
   Motor je pokvarjen.
   - *Kontaktiraj svojega prodajalca, da pregleda in/ali popravi orodje.*

2. **Orodje ne deluje, ko je vključeno.**
   Poškodovan kabel ali vtičnica.
   - *Preveri vtičnico in kabel.*
   Pokvarjeno stikalo.
   - *Prodajalec naj uredi pregled ali popravilo.*

3. **Težko je žagati naravnost in rez ni čist.**
   Rezilo je zvito ali skrhano.
   - *Zamenjaj rezilo.*

4. **Žaga je zelo hrupna in/ali ne teče gladko.**
   Karbonske ščetke so obrabljene.
   - *Prodajalec naj uredi pregled ali popravilo.*

SERVISNA INFORMACIJA

- Napravo njene dele in dodatno opremo hrani v originalni embalaži, tam so vse informacije in navodila za uporabo.
- Ferm-ove naprave so zmeraj izpostavljene strogi kontroli kvalitete. Toda če se napaka le pojavi, pošlji napravo na naslov našega servisa.
- Kratek opis bo pospešil odpravo napake. V garancijskem času priloži veljavni garancijski list.
- V primeru popravil, ki ne spadajo v okvir garancije bomo zaračunali stroške popravila.
- V izogib transportnim poškodbam je napravo potrebno varno zapakirati ali uporabiti originalno embalažo. Transportni stroški niso predmet garancije.
- ! Popravila lahko izvaja le kvalificirani električar ali strokovnjak na servisu.

CE CONFORMITEITSVERKLARING (NL)

Wij verklaren dat dit product
voldoet aan de volgende
normen of normatieve documenten

EN50144-1, EN50144-2-5,
EN55014-1, EN55014-2,
EN61000-3-2, EN61000-3-3

overeenkomstig de bepalingen in de richtlijnen

98/37/EEG
73/23/EEG
89/336/EEG

01-04-2000
GENEMUIDEN NL
G.M. Ensing
Quality department

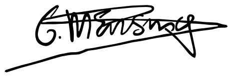

F Français

Scie circulaire.

LES CHIFFRES DU TEXTE SUIVANT CORRESPONDENT AUX ILLUSTRATIONS PAGE 2.

SPECIFICATIONS TECHNIQUES

Tension	230 V~
Fréquence	50 Hz
Puissance consommée	1050 W
Vitesse à vide	4000/min
Dimension du scie	160x2.8x20 mm
Dents de la lame scie	Z18
Poids	4 kg
Lpa (niv. de pression acoustique)	100.2 dB(A)
Lwa (niv. puissance acoustique)	113.3 dB(A)
Valeur vibratoire	32.4 m/s^2

PRODUCT INFORMATION
Fig. A.

1. Poignée;
2. Bouton de blocage
3. Interrupteur marche arrêt et poignée.
4. Vis de fixation pour le réglage de la profondeur;
5. Câble électrique;
6. Coin à refrendre;
7. Capuchon de protection
8 Vis à six pans creux;
9. Socle;
10. Rondelle d'arrêt
11. Lame de scie;
12. Guide de sciage parallèle
13. Bouton de réglage du guide parallèle;
14. Bouton de réglage du l'angle de sciage

CONTENU DE BOITE
Scie circulaire
Clé crocodile 13 mm
Lame de scie Ø 160 mm
Guide de sciage parallèle

Vérifiez que l'appareil et les accessoires n'ont pas été endommagés pendant leur transport.

CONSIGNES DE SÉCURITÉ

Dans ce mode d'emploi, il est fait usage des pictogrammes suivants :

Indique un éventuel risque de lésion corporelle, un danger de mort ou un risque d'endommagement de la machine si les instructions de ce mode d'emploi ne sont pas respectées.

Indique la présence de tension électrique.

Lisez attentivement ce mode d'emploi avant d'utiliser la machine. Assurez-vous d'avoir bien pris connaissance du fonctionnement de la machine et de son utilisation. Entretenez la machine conformément aux instructions afin qu'elle fonctionne toujours correctement. Conservez ce mode d'emploi et la documentation jointe à proximité de la machine.

Sécurité électrique

Lors d'utilisation de machines électriques, observez les consignes de sécurité locales en vigueur en matière de risque d'incendie, de chocs électriques et de lésion corporelle. En plus des instructions ci-dessous, lisez entièrement les consignes de sécurité contenues dans le cahier de sécurité fourni à part. Conservez soigneusement ces instructions!

Vérifiez toujours si la tension de votre réseau correspond à la valeur mentionnée sur la plaque signalétique.

La machine est doublement isolée conformément à la norme EN50144; un fil de mise à la terre n'est pas donc pas nécessaire.

En cas de changement de câbles ou de fiches

Jetez immédiatement les câbles ou fiches usagés dès qu'ils sont remplacés par de nouveaux exemplaires. Il est dangereux de brancher la fiche d'un câble défait dans une prise de courant.

En cas d'emploi de câbles prolongateurs

Employez exclusivement un câble pro longateur homologué, dont l'usage est approprié pour la puissance de la machine. Les fils conducteurs doivent avoir une section minimale de 1,5 mm2. Si le câble prolongateur se trouve dans un dévidoir, déroulez entièrement le câble.

CONSIGNES DE SÉCURITÉ

AVANT LA MISE EN FONCTION DE LA MACHINE:

1. Contrôlez les points suivants :
   - Est-ce que la tension de raccordement du moteur correspond à la tension duréseau?
   - Est-ce que le fil et la fiche-secteur sont en bon état, solides, intacts et sanseffilures ?
   - Voyez si la lame de scie ne manque pas des dents ou montre des crevasses. Cette scie doât àtre remplacée immédiatement;
   - Contrôler que la lame de scie soit bien serrée.
2. Faire emploi de la lame de la scie déformée ou endommagée;
3. Ne pas utiliser des lames de la scie HSS.
4. N'employer que des lames de la scie satisfaisant toujours aux dimensions et la description données; Ne pas utiliser des lames de la scie dont le fuselage est plus large que le couteau de coquille et dont la denture est plus mince que le couteau de coquille.
5. Ne jamais arrêter la lame de la scie, par exécuter sur elle de la force de biais.
6. Vous convaincre vous-même du fait que le couvercle de protection mobile, vraiment est à même de bouger librement.
   Vérifier vous-même si le mécanisme de remettre à la position le couvercle de protection.
7. Ne pas bloquer le couvercle de protection mobile, au moment où il se trouvera dans sa position ouverte.
8. Faire attention aux noeuds, clous et fentes dans le bois et/ou à un encrassement. Le sciage de ce bois peut provoquer un coincement dangereux.
9. Ne jamais laisser la scie sans surveillance derrière soi.
10. Utilisez cette scie à circulaire seulement pour le scier de bois ou produits de bois.

PENDANT L'UTILISATION DE LA MACHINE:

1. L'objet à scier doit être solidement bloqué.
2. Des restes de bois ou autres choses qui se trouvent à portée immédiate de la scie, ne doivent pas être éloignés à la main. Quand des petits morceaux de bois se trouvent coincés entre les parties fixes et/ou mobiles, il faudra arrêter la machine et enlever le contact à fiches de la boîte à fiche, avant de pouvoir quitter les petits morceaux de bois.
3. Prendre soin que la scie à circulaire soit libre de toute charge (donc, qu'elle ne soit pas en contact avec l'objet à travailler) lorsque la scie à circulaire est mise en marche. La scie circulaire doit d'abord avoir atteint son nombre de tours maximum.
4. Ne pas scier de pièces plus épaisses que la longueur de la lame de la scie.
5. Ne pas toucher de pièces en métal de la scie à circulaire lorsque vous sciez dans des murs ou sols dans lesquels peuvent se trouver des câbles électriques. Tenir la scie à circulaire avec les deux mains sur la poignée en matière synthétique de sorte que vous ne toucherez pas de parties pouvant se trouver sous courant électrique dans le cas où vous scieriez sans le savoir un câble électrique.
6. Mettre la machine d'abord à l'arrêt et attendre ensuite l'arrêt total de la scie à circulaire avant de bouger la machine sur la pièce à travailler et de la poser.

ARRÉTEZ IMMÉDIATEMENT L'APPAREIL EN CAS :

1. Défectuosité de la fiche, du fil d'alimentation ou si le fil a été endommagé.
2. Commutateur défectueux.
3. Surchauffage de la scie à circulaire.

začni z rezanjem preden žaga doseže polno hitrost. Preveri, da ne zaganjaš žage pod obremenitvijo (t.j. da ni v kontaktu z obdelovanim materialom), pred tem mora žaga doseči polne vrtljaje.
4. Nikoli ne reži lesa, ki je debelejši od globine reza.
5. Pri rezanju lesenih sten ali lesenih tal preveri, da na mestu reza ni električne ali vodovodne napeljave.
6. Izklopi orodje in počakaj, da se rezilo ustavi, preden ga umakneš ali odložiš. Med uporabo krožne žage uporabljaj glušnike (zaščita za ušesa).

IZKLJUČI ORODJE TAKOJ KO ODKRIJEŠ:

1. Defektno vtičnico ali električni kabel,
2. defektno stikalo,
3. pregrevanje krožne žage,
4. dim ali vonj pregorene izolacije.

NAVODILA ZA SESTAVLJANJE IN NASTAVITVE

Pred nastavljanjem žage preveri, da orodje ni priključeno na električno omrežje.

NASTAVITEV CEPILNEGA KLINA

- ščit rezila potegni nazaj in ga pritrdi z zatičem (1)
- z izvijačem zrahljaj oba vijaka (2)
- nastavi klin na razdaljo, kot je prikazano na risbi.
- ponovno privij oba vijaka (2) in sprosti zatič (1)
- preveri, da je cepilni klin točno za rezilom.

NASTAVITEV KOTA REZANJA.
Slika C.

- sprosti oba vijaka (1)
- premakni čevelj (2) na želeni položaj (0 - 45°)
- kot rezanja je prikazan na indikatorju

NASTAVITEV GLOBINE REZA.
Slika D.

- sprosti vijak (1)
- čevelj prestavi navzdol
- globina reza se da preveriti (3)
- po nastavitvi privij vijak (1)

MONTAŽA PARALELNEGA VODILA.
Slika E.

- sprosti vijak (1)
- vstavi vodilo v za to namenjene vdolbine (2)
- nastavi zahtevano širino in privij vijak (1).

ZAMENJAVA ALI ČIŠČENJE REZILA.
Slika F.

- odmakni ščit in ga zatakni (1)
- pritrdi ojnico z zaklepom vretena
- s ključem (2) sprosti levo-navojni vijak v sredini rezila
- snemi rezilo in ga zamenjaj ali očisti
- vrni rezilo na svoje mesto in preveri, da so zobje obrnjeni v pravo smer (4)
- nastavi pritrdilni obroč (5) in privij levosučni vijak
- sprosti vijak (1) in spusti ščit rezila

Po zamenjavi rezila bo morda potrebno nastaviti cepilni klin.

ZAMENJAVA KARBONSKIH KRTAČK.
Slika G.

- odstrani oba vijaka (1)
- izloči krtačke in jih preveri
- ponovno vstavi ščetke v prave odprtine
- zategni vijaka (1)

Če veliko uporabljamo orodje, se krtačke obrabijo. Zelo pomembno je, da ščetke preverjamo vsakih 30 delovnih ur. Ko se obrabijo pod 4 mm ji je potrebno zamenjati.

SI Slovenian

Krožna žaga

TEHNIČNI PODATKI

Napetost	230 V~
Frekvenca	50 Hz
Moč	1050 W
Hitrost brez obremenitve	4000 obr./min.
Dimenzije rezila	160x1.8x20 mm
Število zob	Z18
Teža	4 kg
L_{pa} (nivo zvočnega pritiska)	100.2 dB(A)
L_{wa} (nivo moči zvoka)	113.3 dB(A)
a_w (nivo vibracij)	32.4 m/s^2

INFORMACIJE O IZDELKU
Slika A.

1. ročaj
2. zaklep vretena za nastavitev kota
3. stikalo za vklop/izklop
4. zatič za nastavitev globine reza
5. kabel
6. cepilni klin
7. ščitnik
8. šestkotni vijak
9. čevelj
10. prirobnica
11. rezilo (žagin list)
12. paralelno vodilo
13. vijak paralelnega vodila
14. vijak za nastavitev kota

VSEBINA PAKETA
Krožna žaga
Ključ 13 mm
Rezilo | 160 mm
Paralelno vodilo

VARNOSTNA PRAVILA

Naslednje oznake v teh navodilih pomenijo:

Opozarja na nevarnost poškodbe, izgube življenja ali poškodbe orodja v primeru neupoštevanja teh navodil.

Opozarja na nevarnost električnega udara.

Temeljito preberi navodila, pred uporabo orodja. Preuči delovanje in uporabo orodja. Z vzdrževanjem orodja v skladu z navodili zagotovi pravilno delovanje. Hrani ta navodila in priloženo dokumentacijo skupaj z orodjem.

Električna varnost
Ko uporabljate električna orodja vedno upoštevajte varnostna pravila, ki veljajo v vaši državi za zmanjšanje nevarnosti požara, električnega udara ali osebne poškodbe. Preberite naslednja navodila za vašo varnost, kot tudi priložena varnostna navodila. Hranite ta navodila na varnem kraju!

Vedno preveri, da el. tok ustreza ustreza zahtevam.

Stroj je dvojno izoliran v skladu z EN50144; zato ozemljitev ni zahtevana.

Zamenjava kablov ali vtičnic.
Po zamenjavi takoj zavrzi stare kable in vtikače.

Uporaba podaljškov.
Porabi le standardni podaljšek z žico premera min. 1.5 mm^2. Ko uporabljaš navijalni podaljšek, odvij kabel do konca.

PRED UPORABO KROŽNE ŽAGE
1. Preverite naslednje:
   - ali je omrežje pod ustrezno napetostjo (do 230 V),
   - ali so vtikači, vtičnice in kabli v izpravnem stanju, torej solidne in nepoškodovane,
   - če manjka rezilu kateri od zob ali ima vidne razpoke, ga je potrebno takoj zamenjati,
   - preveri varovalo rezila,
   - krožno žago uporabljaj le za rezanje lesa in lesu podobnih izdelkov.
2. Ne uporabljaj deformiranih ali poškodovanih rezil.
3. Ne uporabljajte HSS (hitroreznih) rezil.
4. Uporabljaj le rezila, ki ustrezajo zahtevanim dimenzijam, kvaliteti in lastnostim.
5. Nikoli ne ustavljaj rezila s pritiskom od strani.
6. Preveri, da se ščit rezila prosto giba in zapre do konca.
7. Nikoli ne zatakni ščita rezila v odprtem položaju.
8. Ne obremenjuj rezila s strani. To lahko povzroči zlom rezila.
9. Bodi previden pri rezanju lesa z grčami, žeblji in razpokami ali umazanijo, ker se lahko rezilo zagozdi.
10. Nikoli ne pu‰äaj kroÏne Ïage brez nadzora.
11. Krožno žago uporabljaj le za rezanje lesa in lesu podobnih izdelkov.

UPORABA
1. Pri delu uporabljaj primež ali spone.
2. Nikoli ne odstranjuj s svojimi rokami koščkov lesa ali prah, ki je blizu rezila. Če so koščki lesa zataknjeni med mirujočimi in gibljivimi deli bo treba žago ustaviti, izključiti in izklopiti iz omrežja preden jih lahko odstranimo.
3. Preveri, če uporabljaš obratom ustrezno rezilo. Ne

4. Fumeé ou mauvaise odeur causée par des matériaux isolants brûlés.

MONTAGE ET REGLAGE

Avant de régler la scie, contrôler d'abord si la fiche est bien retirée de la prise de contact.

REGLAGE DE LA PLAQUE ECARTEUSE
Fig. B.
- Placer la capuchon de protection vers l'arrière et retenir celui-ci à l'aide du bouton (1).
- Dévisser, à l'aide d'un tournevis, les deux vis (2).
- Régler la plaque écarteuse de manière exacte. Utiliser pour cela les distances mentionnées sur le schéma.
- Resserrer les deux vis (2) et lâcher le bouton (1).
- Contrôler ensuite que la plaque écarteuse se trouve exactement droit derrière la lame de scie.

REGLAGE DE L'ANGLE DE SCIAGE
Fig. C.
- Dévisser les deux boutons (1).
- Tourner le socle (2) dans la position juste (0°- 45°). L'angle de sciage est indiqué sur l'indicateur gradué (3).

REGLAGE DE LA PROFONDEUR DE SCIAGE.
Fig. D.
- Dévisser le bouton (1).
- Diriger le socle (2) vers le bas.
- La profondeur de la lame de scie est indiqué (3).
- Resserrer le bouton (1) lorsque la profondeur juste a été réglée.

MONTAGE DU GUIDE DE SCIAGE PARALLELE.
Fig. E.
- Dévisser le bouton (1).
- Placer le guide de sciage parallèle dans les entailles destinées à cela (2).
- Régler la largeur juste et revisser le bouton (1).

CHANGEMENT OU NETTOYAGE DE LA LAME DE SCIE.
Fig. F.
- Placer le capuchon de protection vers l'arrière et retenir celui-ci à l'aide du bouton (1).
- Faire emploi du bouton de blocage, pour arrêter l'arbre.
- Desserrer le boulon de gauche, dans le milieu de la lame de scie à l'aide d'une clé à tube (2).
- Retirer la lame de scie, nettoyer celle-ci et, au besoin, la remplacer par une lame neuve.
- Replacer correctement la lame de scie. Faire attention, en ce faisant, que les dents de la lame de scie soient dirigées dans la même direction que la plaque écarteuse (4).
- Placer la rondelle d'arrêt (5) et revisser le boulon de gauche.

Lors du placement d'une lame de scie neuve, il est possible que la plaque écarteuse doit être

réglée de nouveau. (Fig. B)

- Faire revenir le capuchon de protection devant la lame de scie en relâchant le bouton (1).

RENOUVELLEMENT DES BALAIS A BLOCS DE CHARBON.
Fig. G.
- Retirer les vis (1).
- Retirer les balais à blocs de charbon (2) de la scie circulaire et contrôler ceux-ci.
- Replacer les balais dans les ouvertures destinées à cela.
- Contrôler que la partie en cuivre des balais à blocs de charbon fasse bien contact avec la partie en cuivre dans l'ouverture.
- Replacer les vis et les serrer (1).

Après une utilisation répétée, les balais à blocs de charbon peuvent être usés. A cause de cela un contrôle toutes les 30 heures de service est nécessaire. Si les balais à blocs de charbon sont plus courts que 4 mm, ils devront être remplacés par des balais neufs.

UTILISATION

MISE EN MARCHE/ARRET.
Fig. G.
- Appuyer sur le bouton (B) avec le pouce de la main droite et le tenir appuyé.
- Ensuite, appuyer sur le bouton (A). La scie circulaire va tourner maintenant.
- En relâchant le bouton (A), la scie sera mise en arrêt.

LA MISE EN MARCHE
- Bloquer la pièce à travailler de sorte que les deux mains soient libres pour tenir et manier la scie circulaire.
- Mettre la scie à circulaire en marche et placer la plaque de fond sur la pièce à travailler.
- Avancer lentement sur la ligne de sciage dessinée auparavant en appuyant doucement sur la scie à circulaire.
- Pousser solidement la plaque de fond contre la pièce à travailler. Si cela n'est pas fait, on risque fort de faire vibrer la scie à circulaire et de faire se casser rapidement la lame à scie.

Laisser faire le travail à la scie. Ne pas pousser trop fort contre la scie à découper.

PANNES

Dans le cas où la machine à scier ne fonctionne pas convenablement, nous indiquons un nombre de raisons et les solutions s'y reportant.

1. **Le moteur électrique chauffe au-dessus de 70° Celsius.**
   Le moteur est surchargé par des pièces trop grandes.
   - *Scier plus lentement et donner au moteur l'occasion de refroidir.*

   Le moteur est en panne.
   - *Présenter la machine à circulaire à votre dealer pour contrôle et/ou réparation.*
2. **La machine mise en marche ne fonctionne pas.**
   Interruption dans le circuit électrique.
   - *Contrôler le circuit électrique.*

   Détérioration de l'interrupteur.
   - *Présenter la machine à scier à votre dealer pour contrôle et/ou réparation.*
3. **La pièce à travailler est très difficile à mouvoir en ligne droite le long de la lame à scier et la ligne de sciure est irrégulière.**
   La lame à scier est courbe ou mal aiguisée.
   - *Remplacer la lame à scier.*
4. **La scie à circulaire fait beaucoup de bruit et/ou marche irrégulièrement.**
   Les balais à charbon sont usés.
   - *Présenter la machine à scier à votre dealer pour contrôle et/ou réparation.*

ÚDRŽBA

Ujistěte se, že přístroj není zapnutý a je odpojen od sítě, jestliže provádíte údržbu motoru.

Při provádní údržby motoru dbejte vždy na to, aby přístroj nebyl pod naptím.

Přístroje značky Ferm jsou konstruovány pro dlouhodobé používání při minimální údržbě. Budou fungovat bez problémů, pokud se jim bude věnovat náležitá péče a pokud budou pravidelně čištěny.

iatní
Kryt přístroje pravidelně čistěte měkkým hadříkem (nejlépe po každém použití). Odstraňujte prach a špínu z otvorů ventilace.
Pokud se apínu nepodaří odstranit, použijte měkký hadřík namočený v mýdlové vodě. Zásadně nepoužívejte rozpouaštděla, jako jsou benzin, alkohol, čpavek apod. Tato rozpouštědla by mohla poškodit umlěohmotné součásti přístroje.

Mazání
Přístroj nevyžaduje žádné dodatečné mazání.

Poruchy
Jestliže dojde k poruše, např. v důsledku opotřebování některé součásti, obraéte se na zástupce firmy Ferm.

Na konci této příručky se nachází nákres přístroje rozloženého na jednotlivé díly, které je možné objednat.

ŽIVOTNÍ PROSTŘEDÍ
Přístroj je dodáván v odolném balení, které zabraňuje jeho poškození během přepravy. Většinu z materiálů, které jsou na balení použity, lze recyklovat. Zbavujte se jich proto pouze na místech určených pro odpad příslušných látek.
Přístroje, které nepotřebujete, odneste k nejbližšímu zástupci firmy Ferm ve vašem okolí. Zde dojde k jejich likvidaci v souladu se zásadami ochrany životního prostředí.

ZÁRUKA
Záruka je poskytována za podmínek, jež najdete na samostatném záručním listu, který je přiložen k výrobku.

CE PROHÁŠENí O SPLNĚNÍ NOREM (CZ)

Prohlašujeme na vlastní odpovědnost, že tento výrobek odpovídá následujícím normám a standardizovaným dokumentům:

EN50144-1, EN-50144-2-5, EN55014-1, EN-55014-2, EN61000-3-2, EN61000-3-3,

v souladu se směrnicemi:

98/37/EEC, 73/23/EEC, 89/336/EEC

od 01-04-2001
GENEMUIDEN NL
G.M. Ensing
Oddělení kvality

VÝMENA UHLÍ-KOVÝCH KARTÁČŮ
Obr. G.
- Vyšroubujte oba šrouby (1).
- Vyjměte uhlíkové kartáče (2) a zkontrolujte jejich stav.
- Umístěte uhlíkové kartáče zpět do příslušných otvorů. Ujistěte se, zda měděné části kartáčů správně doléhají na kolektor motoru.
- Zatáhněte šrouby (1).

Časté používání způsobuje opotřebení uhlíkových kartáčů a proto je nevyhnutná jejich systematická kontrola po každých 30 hodinách provozu. Jestliže jsou kartáče kratší než 4 mm, musí být vyměněny.

POUŽITÍ PŘÍSTROJE

UVEDENÍ PŘÍSTROJE DO CHODU A JEHO VYPNUTÍ
Obr. G.
- Zatlačte knoflík (B) prstem pravé ruky a držte jej stlačený.
- Zatlačte knoflík (A) a uveďte přístroj do chodu.
- Uvolněním knoflíku (A) přístroj vypnete.

POUŽÍVÁNÍ PŘÍSTROJE
- Řezaný materiál upevněte pomocí svorek nebo svěráku, abyste mohli používat obě ruce k obsluze přístroje.
- Uveďte pilu do chodu a umístěte základovou desku na řezaný materiál.
- Pomalu položte pilu do směru řezného záběru a mírným tlakem posouvejte přístrojem kupředu.
- Základovou desku udržujte přítlakem pevně na řezaném materiálu, jinak může dojít k vibracím pily a k poškození nebo prasknutí řezného kotouče.

Nepodrobujte přístroj nadměrnému tlaku a dbejte, aby se řezný kotouč hladce otáčel.

ODSTRAŇOVÁNÍ PORUCH

V případe, že přístroj nepracuje správně, uvedeme v následujícím seznamu několik možných příčin a odpovídajících řešení.

1. Teplota elektromotoru přesáhla 70°C.
Motor přístroje byl nadměrně přetížen.
- *Řežte pozvolnějším tempem a nechejte motor vychladnout.*

Motor je poškozen.
- *Kontaktujte vašeho prodejce, aby přístroj prohlédl a / nebo opravil.*

2. Přístroj se vůbec nerozběhl
Je poškozený napájecí kabel nebo zástrčka.
- *Zkontrolujte elektrickou šňůru a zástrčku.*

Je pokažený vypínač
- *Kontaktujte vašeho prodejce, aby přístroj prohlédl a / nebo opravil.*

3. Během řezání je velice obtížné udržet přímý směr a řez pily je roztřepený
Řezný kotouč není rovný nebo je tupý.
- *Vyměňte řezný kotouč.*

4. Kotoučová pila je nadměrně hlučná a / nebo nepracuje plynule.
Uhlíkové kartáče jsou opotřebovány.
- *Kontaktujte vašeho prodejce, aby přístroj prohlédl a / nebo opravil.*

ENTRETIEN

Assurez-vous que la machine n'est pas sous tension si vous allez procéder à des travaux d'entretien dans son système mécanique.

Les machines de Ferm ont été conçues pour fonctionner longtemps sans problème avec un minimum d'entretien. En nettoyant régulièrement et correctement la machine, vous contribuerez à une longue durée de vie de votre machine.

Nettoyage
Nettoyez régulièrement le carter au moyen d'un chiffon doux, de préférence à l'issue de chaque utilisation. Veillez à ce que les fentes d'aération soient indemnes de poussière et de saletés.

En présence de saleté tenace, employez un chiffon doux humecté d'eau savonneuse. Proscrivez l'emploi de solvants comme l'essence, l'alcool, l'ammoniaque etc. car ces substances attaquent les pièces en plastique.

Graissage
Cette machine ne nécessite pas de graissage supplémentaire.

Pannes
En cas de panne survenue par exemple à la suite de l'usure d'une pièce, contactez votre distributeur Ferm local.
Au dos de ce mode d'emploi, vous trouverez un dessin des pièces avec les pièces dont vous pouvez renouveler la commande.

ENVIRONNEMENT
Pour éviter les dommages liés au transport, la machine est livré dans un emballage robuste. L'emballage est autant que possible constitué de matériau recyclable. Veuillez par conséquent destiner cet emballage au recyclage.
Si vous allez changer de machines, apportez les machines usagées à votre distributeur Ferm local qui se chargera de les traiter de la manière la plus écologique possible.

GARANTIE
Pour les conditions de garantie, lisez le certificat de garantie joint à part.

CE DÉCLARATION DE CONFORMITÉ (F)

Nous declarons sous notre propre responsabilité que ce produit est en conformité avec les normes ou documents normalisés suivants

EN50144-1, EN50144-2-5, EN55014-1, EN-55014-2, EN61000-3-2, EN61000-3-3,

conforme aux réglementations:

98/37/EEC, 73/23/EEC, 89/336EEC

dés 01-04-2001
GENEMUIDEN NL
G.M. Ensing
Quality department

S **Svenska**

Cirkelsåg

SIFFRORNA I NEDANSTÅENDE TEXT MOTSVARAR BILDERNA PÅ SIDAN 2

TEKNISKA SPECIFIKATIONER

Spänning	230 V~
Frekvens	50 Hz
Effektförbrukning	1050 W
Varvtal, obelastad	4000/min.
Sågklinga	160x2.8x20 mm
Sågtänder	Z18
Vikt	4 kg
Lpa (bullernivå)	100.2 dB(A)
Lwa (bullereffekt)	113.3 dB(A)
Vibrationsvärde	32.4 m/s^2

PRODUKTINFORMATION
Fig. A.

1. Handtag
2. Spärrknap
3. Till/från-omkopplare
4. Knapp för att ställa in sågdjup
5. Elsladd
6. Klyvkniv
7. Skyddskåpa
8. Vänster bult
9. Sula
10. Låsningsring
11. Sågklinga
12. Parallellsågstöd
13. Knapp för att ställa in parallellstöd
14. Knapp för att ställa in sågvinkel

INNEHÅLL I FÖRPACKNINGEN
Skiftnyckel 13 mm
Sågklinga Ø 160 mm
Parallellsågstöd

Kontrollera om maskinen, tösa delar eller tillbehör uppvisar transportkador.
I denna bruksanvisning används följande symboler:

Anger att det föreligger risk för kroppsskada, livsfara eller risk för skador på maskinen om instruktionerna i denna bruksanvisning inte efterlevs.

Anger elektrisk spänning.

Läs igenom denna bruksanvisning noggrant innan maskinen tas i bruk. Se till att du känner till hur maskinen fungerar och är insatt i hur den skall användas. Följ underhållsinstruktionerna för att maskinen alltid skall fungera på bästa sätt. Förvara denna bruksanvisning och den bifogade dokumentationen vid maskinen.

SÄKERHETSFÖRESKRIFTER

Elektrisk säkerhet
Vid användning av elektriska maski ner, iaktta alltid de säkerhetsföreskrifter som gäller lokalt i samband med brandfara, fara för elektriska stötar och kroppsskada. Läs förutom nedanstående instruktioner även igenom bladet med säkerhetsföreskrifter som bifogas separat.
Förvara instruktionerna omsorgsfullt!

Kontrollera alltid om din nätspänning överensstämmer med värdet på typplattan.

Maskinen är dubbelt isolerad i överensstämmelse med EN50144, vilket innebär att det inte behövs någon jordledare.

Vid utbyte av kablar eller stickkontakter
Släng omedelbart bort gamla kablar eller stickkontakter så fort de har ersatts av nya exemplar. Det är farligt att sticka in stickkontakten till en lös kabel i vägguttaget.

Vid användning av förlängnings kablar
Använd uteslutande en godkänd förlängningskabel som är lämplig för maskinens effekt. Ledarna måste ha en diameter på minst 1,5 mm2. Om förlängningskabeln sitter på en haspel, rulla då ut den helt och hållet.

SÄRSKILDA SÄKERHETSFÖRESKRIFTER

INNAN DU TAR MASKINEN I DRIFT:
1. Kontrollera följande:
   - stämmer motorns anslutningsspänning med nätspänningen
   - är elsladd och stickkontakt i bra skick
   - se efter så att sågklingan inte saknar några sågtänder eller har sprickor eller bucklor, för då skall den bytas ut direkt
   - kontrollera om sågklingan sitter fast ordentligt
2. Använd inga sågklingor som är deformerade eller skadade.
3. Använd inga HSS-klingor.
4. Använd bara sågklingor som uppfyller angivna dimensioner och beskrivningar. Använd inga sågklingor där stommen är bredare eller tandningen smalare än klyvkniven.
5. Stanna aldrig sågklingan genom att utöva tryck sidledes på den.
6. Kontrollera själv att den rörliga skyddskåpan kan röra

vlastnostmi.
2. Nepoužívejte zdeformované nebo jinak poškozené řezné kotouče.
3. Nepoužívejte řezné kotouče vyrobené z vysoce legované oceli po velké řezné rychlosti (HSS).
4. Používejte pouze řezné kotouče s rozměry a parametry předepsanými v tomto návodu;
   Nikdy nepoužívejte kotouče s větší tloušťkou než je tloušťka odštěpovacího nože.
5. Pilu nikdy nezastavujte bočním tlakem na rotující řezný kotouč.
6. Přesvědčete se, že se ochranný kryt kotouče může volně pohybovat a že se dá úplně zatáhnout.
7. Ochranný kryt nikdy nezajišťujte v otevřené poloze.
8. Řezný kotouč nikdy nepodrobujte nadměrnému bočnímu tlaku neboť by se mohl poškodit.
9. Zvlášť opatrně postupujte při řezání dřeva obsahujícího suky, praskliny a / nebo jiné nečistoty či spojovací materiál, což by mohlo způsobit zaseknutí kotouče.
10. Kotoučovou pilu nenechávejte nikdy bez dozoru.
11. Kotoučovou pilu používejte výlučně k řezání dřevěných nebo podobných materiálů.

POUŽÍVÁNÍ PRÍSTROJE:
1. Materiál upevněte pomocí svorek nebo svěráku.
2. Nikdy z řezné stopy a blízkosti kotouče neodstraňujte piliny a odřezky pomocí rukou. V případě, že mezi stat ickými a pohybujícími se částmi zůstaly malé dřevěné kousky, dříve než je začnete odstraňovat, přístroj okamžitě vypněte a vytáhněte ze zástrčky.
3. Přesvědčete se, že kotouč vyhovuje předepsaným otáčkám motoru pily. Ujistěte se, že nedojde ke kontaktu s materiálem dříve než pila dosáhne maximálních otáček. Před započetím řezání tedy nechejte kotouč se volně protáčet do té doby, než dosáhne maximálních otáček.
4. Nikdy neřežte materiál, který má větší tloušťku, než je řezná hloubka kotouče.
5. Před řezáním dřevěných stěn nebo podlah se přesvědčete, že v řezném směru není elektrické vedení, kovové předměty nebo instalace.
6. Přístroj vypněte a dříve než jej odejmete od řezaného materiálu a uložíte, vyčkejte, až se řezný kotouč úplně zastaví. Při práci s pilou používejte ochranu sluchu.

PŘÍSTROJ OKAMŽITĚ VYPNĚTE V PŘÍPADĚ:
1. Nadměrného jiskření z karbonových brusných kotoušů a v případě jejich vznícení v kolektoru.
2. V případě nefunkčnosti zástrčky, elektrické šňůry nebo jejího poškození.
3. V případě poškození vypínače.
4. V případě zápachu nebo doutnání izolace.

NÁVOD K SESTAVENÍ A SEŘÍZENÍ PŘÍSTROJE

Dříve než budete chtít přístroj seřídit, vytáhněte elektrickou šňůru ze zásuvky.

NASTAVENÍ ODŠTĚPOVACÍHO NOŽE
Obr. B.
- Zatáhněte ochranný kryt dozadu a zajistěte jej páčkou pojistky (1).
- Šroubovákem uvolněte oba upevňovací šrouby (2).
- Nastavte odštěpovací nůž do správné polohy podle obrázku.
- Utáhněte zpět upevňovací šrouby (2) a uvolněte páčku pojistky (1).
- Ujistěte se, že odštěpovací nůž je přesně v jedné linii s řezným kotoučem.

NASTAVENÍ ŘEZNÉHO ÚHLU.
Obr. C.
- Uvolněte oba nastavovací knoflíky (1).
- Pootočte základovou desku (2) do správného úhlu (0° - 45°). Řezný úhel je pak vyznačen na uhlové stupnici (3).

NASTAVENÍ ŘEZNÉ HLOUBKY.
Obr. D.
- Uvolněte nastavovací knoflík (1).
- Posuňte základovou desku (2) směrem dolů.
- Řeznou hloubku lze odečíst na stupnici (3).
- Po nastavení poža-dované řezné hloubky utáhněte nastavovací knoflík (1).

NASAZENÍ VODÍCÍ BOČNICE.
Obr. E.
- Uvolněte nastavovací knoflík (1).
- Umístěte bočnici do příslušných otvorů (2).
- Nastavte požadovanou šířku a utáhněte nastavovací knoflík (1).

VÝMĚNA NEBO ČIŠTĚNÍ ŘEZNÉHO KOTOUČE
Obr. F.
- Zatáhněte ochranný kryt dozadu a zajistěte jej pomocí knoflíku (1).
- Zablokujte hřídel, aby se neotáčel.
- Pomocí šestihranného montážního klíce (2) uvolněte levotočivý šroub ve středu kotouče.
- Odejměte kotouč a vyčistěte jej nebo ho vyměňte za nový.
- Kotouč nasaďte opět do správné pozice tak, aby směr jeho ozubení souhlasil se směrem odštěpovacího nože (4).
- Nasaďte podložku (5) a utáhněte levotočivý šroub.
- Uvolněte knoflík (1) a vraťte ochranný kryt do původní polohy.

Po nasazení nového řezného kotouče může být nutné opětovné seřízení odštěpovacího nože (Obr. B)

CZ Česky

Kotoučová pila

ČÍSLA V NÁSLEDUJÍCÍM TEXTU SE VZTAHUJÍ K OBRÁZKŮM NA STRANĚ 2

TECHNICKÉ ÚDAJE

Napětí	230 V~
Frekvence napětí	50 Hz
Příkon	1050 W
Počet otáček při nezatíženém přístroji	4000/min.
Rozměry řezného kotouče	160x1,8x20 mm
Počet zubů kotouče	Z18
Hmotnost přístroje	4 kg
Lpa (úroveň hlasitosti)	100,2 dB(A)
Lwa (emise hluku při zatížení)	113,3 dB(A)
a_W (vibrační hodnota)	32,4 m/s²

INFORMACE O VÝROBKU
Obr. A.
1. Držadlo
2. Vřetenová pojistka ochranného krytu
3. Vypínač
4. Páčka pro nastavení řezné hloubky
5. Elektrická šňůra
6. Odštěpovací nůž
7. Ochranný kryt
8. Šestihranný šroub
9. Základová deska
10. Podložka (pojistný kroužek)
11. Řezný kotouč
12. Vodící bočnice
13. Knoflík pro nastavení a zajištění bočnice
14. Knoflík pro nastavení úkosu řezání

OBSAH BALENÍ
Kotoučová pila
Montážní klíč 13 mm
Řezný kotouč | 160 mm
Vodící bočnice

Nejdříve zkontrolujte zdali není balení přístroje poškozeno a nic v něm nechybí.

BEZPEČNOSTNÍ POKYNY

V příručce budou používány následující symboly:

Označuje nebezpečí (smrtelného) zranění nebo poškození nástroje, k nimž může dojít, pokud se nebude dbát pokynů obsažených v této příručce

Označuje nebezpečí zasažení elektrickým proudem

Než začnete nástroj používat, pečlivě pročtěte tuto příručku. Seznamte se s tím, jak nástroj funguje a jaká je jeho obsluha. K tomu, aby nástroj náležitě fungoval, je třeba provádět jeho údržbu v souladu s pokyny obsaženými v této příručce. Příručku i další dokumentaci mějte uloženy v blízkosti nástroje.

Elektrická bezpečnost
Při používání elektrických přístrojů je vždy třeba dodržovat bezpečnostní předpisy platné ve vašem státě. Sníží se tím nebezpečí požáru, zasažení elektrickým proudem a zranní osob. Pročtěte zde uvedené bezpečnostní pokyny a seznamte se i s bezpečnostními pokyny přiloženými k nástroji. Uložte tyto pokyny na bezpečném místě.

Vždy se přesvědčete zdali výška elektrického napětí souhlasí s hodnotou uvedenou na nálepce přístroje.

Přístroj má dvojnásobnou izolaci v souladu s normou EN 50144; nepotřebuje tedy uzemňovací drát.

V případě, že vyměnujete elektrickou šňůru nebo zástrčku.
V případě, že jste vyměnili elektrickou šňůru nebo zástrčku, nahrazené okamžitě odstraňte. Mohli byste je omylem znovu zapojit do elektrické sítě.

V případě použití prodlužovacích kabelů
Používejte pouze schválené prodlužovací kabely, které vyhovují použitému výkonu přístroje. Vodiče kabelů musí mít v průřezu aspoň 1.5 mm2. V případě, že je kabel ještě smotán, tak jej úplně vytáhněte.

SPECIÁNÍ BEZPEČNOSTNÍ POKYNY

PŘED ZAPOČETÍM PRÁCE S KOTOUČOVOU PILOU:
1. Přesvědčete se, že jsou splněny následující podmínky:
   - specifikace napětí uvedená na motoru přístroje odpovídá použitému zdroji elektrického napětí (napětí 230 V pro standardní zařízení)
   - elektrická šňůra a zástrčka jsou v dobrém stavu bez známky jakéhokoliv přerušení nebo poškození;
   - zdali na řezném kotouči nechybí nějaký zub nebo zda není jinak poškozen. Poškozený kotouč okamžitě vyměňte.
   - Zkontrolujte upevnění řezného kotouče.
   - Kotoučovou pilu používejte pouze k řezání dřevěných materiálů nebo materiálů s podobnými

sig fritt och att mekanismen som trycker tillbaka skyddskåpan till stängt läge fungerar väl.
7. Blockera inte den rörliga skyddskåpan i öppet läge.
8. Var försiktig vid sågning i arbetsstycken med knastar, spik, sprickor eller smutsbeläggning. Att såga sådant virke kan utgöra en risk för att sågen kör fast.
9. Låt aldrig cirkelsågen stå obevakad om den går.
10. Använd cirkelsågen bara till att såga virke.

VID ANVÄNDNINGEN AV MASKINEN:
1. Arbetsstycket skall klämmas fast ordentligt.
2. Trärester o.likn. som hamnar alldeles intill sågklingan får du inte ta bort med handen. Om trärester skulle bli klämda mellan fasta eller rörliga delar skall du stanna sågen och dra ut stickkontakten, innan du tar bort dem.
3. Se till att du startar cirkelsågen obelastad (låt den alltså aldrig komma i kontakt med arbetsstycket innan den kopplas till). Cirkelsågen skall först nå sitt max varvtal.
4. Såga inga arbetsstycken som är tjockare än sågets djup.
5. Var säker på när du sågar i väggar och golv att det inte har dragits några elkablar, vattenledningar eller andra rör där.
6. Koppla först ifrån cirkelsågen och vänta tills den står stilla, innan du tar bort den från arbetsstycket eller lägger ned den.

DU SKALL STÄNGA AV MASKINEN DIREKT VID:
1. Söndrig stickkontakt, elsladd eller elledning.
2. Söndrig omkopplare.
3. Överhettning av maskinen.
4. Rök eller illaluktande rök från svedd isolering.

MONTERING OCH INSTÄLLERINGS-FÖRESKRIFTER

Innan du ställer in sågen, skall du först kontrollera om stickkontakten är ute ur vägguttaget.

INSTÄLLNING AV KLYVKNIV
Fig. B.
- Skjut skyddskåpan bakåt och håll fast den med knappen (1).
- Skruva loss båda skruvarna (2) med en skruvmejsel.
- Ställ in klyvkniven på rätt sätt. Använd de avstånd som anges i ritningen.
- Dra åt de båda skruvarna (2) och släpp upp knappen (1).
- Kontrollera sen så att klyvkniven står precis bakom klingan. Korrigera med justerskruven (vid bakhandtaget) om det behövs.

INSTÄLLNING AV SÅGVINKEL.
Fig. C.
- Lossa på båda knapparna (1).
- Vrid in sulan (2) i rätt läge (0° - 45°). Sågvinkeln avläses på gradindikatorn (3).

INSTÄLLNING AV SÅGDJUP.
Fig. D.
- Lossa på knappen (1).
- Flytta sulan (2) nedåt.
- Djupet på klingan kan avläsas i öppningen (3).
- Dra åt knappen (1) igen när rätt djup har ställts in.

MONTERING AV PARALLELLSÅGSTÖD
Fig. E.
- Lossa på knappen (1).
- Sätt parallellsågstödet i de därför avsedda urtagen (2).
- Ställ in rätt bredd och dra åt knappen (1) igen.

BYTE OCH RENGÖRING AV SÅGKLINGA
Fig. F.
- Sätt skyddskåpan bakåt och håll fast den med knappen (1).
- Använd spärrknappen för att blockera axeln.
- Skruva loss den vänstra bulten i mitten på klingan med en skiftnyckel (2).
- Ta bort klingan, rengör den eller byt ut den mot en ny.
- Sätt klingan på sin plats igen. Se då till att klingans sågtänder har samma riktning som klyvkniven (4).
- Sätt på låsningsringen (5) och dra åt vänster bult.
- Låt skyddskåpan komma framför klingan genom att släppa loss knappen (1).

Vid påsättning av en ny klinga kan det vara nödvändigt att ställa in klyvkniven på nytt. (Fig. B)

ATT BYTA KOLBORSTAR

Fig. G.

- Ta bort skruvarna (1).
- Ta ut kolborstarna ur cirkelsågen och kontrollera dem.
- Sätt tillbaka kolborstarna (2) igen i därför avsedda öppningar.
- Kontrollera om koppardelen på borstarna har bra kontakt med koppardelen i öppningen.
- Sätt tillbaka skruvarna igen och dra åt dem (1).

Efter intensiv användning kan kolborstarna bli slitna. En regelbunden kontroll var 30:e driftstimma är därför nödvändig. Är kolborstarna kortare än 4 mm skall de bytas ut mot nya.

BRUK

TILL-/FRÅNKOPPLING (fig. 7)
Fig. H.

- Tryck in knapp (B) med tummen i din högra hand och håll den intryckt.
- Tryck sen in knapp (A). Cirkelsågen rör nu på sig.
- Genom att släppa upp knapp (A) stannar cirkelsågen.

ATT TA I DRIFT

- Kläm fast arbetsstycket så att båda händerna är fria för att hålla fast cirkelsågen och styra den.
- Koppla till cirkelsågen och placera sågdelen på arbetsstycket.
- Flytta den långsamt efter i förväg inritad såglinje och skjut cirkelsågen långsamt framåt.
- Tryck sågdelen kraftigt mot arbetsstycket.

Låt cirkelsågen göra jobbet! Tryck därför inte alltför hårt mot cirkelsågen.

AVBROTT

Om inte bandsågen fungerar som du vill, följer nedan ett antal möjliga orsaker med dithörande åtgärder.

1. Elektromotorn blir överhettad
Motorn överbelastas genom för stora arbetsstycken.
- *Såga med ett lägre tempo och ge motorn tillfälle att svalna.*

Motorn är defekt.
- *Lämna in cirkelsågen till din återförsäljare för kontroll och/eller reparation.*

2. Tillkopplad maskin går inte
Det finns ett avbrott i nätanslutningen.
- *Kontrollera om det finns brott i nätanslutningen.*

Omkopplaren har gått sönder.
- *Lämna in bandsågen till din återförsäljare för kontroll och/eller reparation.*

3. Arbetsstycket går mycket svårt i en raklinje utmed sågklingan och sägsnittet är ojämnt
Sågklingan är buktig eller oskarp.
- *Byt ut sågklingan.*

4. Cirkelsågen alstrar oljud och/eller går ojämnt
Kolborstarna är slitna.
- *Lämna in bandsågen till din återförsäljare för kontroll och/eller reparation.*

KARBANTARTÁS

A karbantartási munkák megkezdése előtt minden esetben győződjön meg róla, hogy a gép nincs-e áram alatt.

A Ferm gépek megtervezésüknek és összeállításuknak köszönhetően hosszú ideig és minimális karbantartással üzemeltethetők. A folyamatos jó működés a gép helyes kezelésével és rendszeres tisztításával biztosítható.

Tisztítás
A gép külső burkolatát puha kendővel rendszeresen – lehetőleg minden használat után – törölje le. Ügyeljen arra, hogy a szellőzőnyílásokat ne zárja el por vagy egyéb szennyeződés!
Amennyiben a szennyeződés nem távolítható el azonnal, használjon szappanos vízbe mártott puha kendőt! Soha ne használjon oldószereket, mint például benzint, alkoholt, szalmiákszeszt stb. Ezek az oldószerek károsíthatják a műanyag részeket.

Olajozás
A gép külön olajozást nem igényel.

Meghibásodás
A gép - pl. egy alkatrész kopása miatt bekövetkező - meghibásodása esetén kérjük vegye fel a kapcsolatot a helyi Ferm-forgalmazóval.
A kézikönyv hátulján található bontott részábrán valamennyi megrendelhető alkatrész és tartozék látható.

KÖRNYEZET
A szállítás során bekövetkező esetleges sérülések elkerülése érdekében a gép meglehetősen erős csomagolásban kerül leszállításra. A csomagoláshoz felhasznált anyagok nagy része újrafeldolgozható. Kérjük, hogy ezeket az anyagokat vigye a megfelelő szemétfeldolgozó telepekre!

Amennyiben gépét nem kívánja tovább használni, kérjük adja le a helyi Ferm-forgalmazónál. A gépek hulladékanyagként való eltávolítása itt minden esetben környezetkímélő módon történik.

GARANCIA
A garanciális feltételeket a kézikönyvhöz csatolt garanciakártya tartalmazza.

CE MEGFELELŐSÉGIGAZOLÁSA (H)

Igazoljuk, hogy ez a termék eleget tesz a következő szabványoknak, illetve műszaki dokumentumoknak:

EN50144-1, EN50144-2-5, EN55014-1, EN-55014-2, EN61000-3-2, EN61000-3-3,

megegyezik a következő műszaki irányvonalak előírásaival:

98/37/EEC
73/23EEC
89/336EEC

od 04-10-2001
GENEMUIDEN NL
G.M. Ensing
minőségellenőrző osztály

⚠ *Egy új fürészlap visszahelyezésénél szükséges lehet a hasitéék ismételt beállitása.(Fig. B).*

A SZÉNKEFÉK FEKĔJITĄSA
G.ábra
- Csavarozza ki a csavarokat.
- Vegye ki a szénkeféket és ellenörizze öket.
- Helyezze a szénkeféket vissza a nyiląsba.
- Ellenorizze, hogy a szénkefék rézböl valė része jėl illeszkedik-e a nyiląs rézböl valė részéhez.
- Helyezze vissza a csavarokat.

⚠ *A gyakori használat a szénkefék kopąsąt okozhatja. 30 munkaėrąnkénti ellenörzés szükséges. Ha a szénkefék rövidebbek mint 4 mm, akkor ki kell öket cserélni.*

ÜZEMELTETÉS

KI-ÉS BEKAPCSOLÁS
G.ábra.
- Nyomja be az B-essel jelzett gombot a jobb hüvelykujjal és tartsa ezt benyomott állapotba.
- Nyomja be ezután a A-essel jelzett gombot és a körfürész beindul.
- A A-essel jelzett gomb elengedésével a körfürész leáll.

ÜZEMELTETÉS
- Rögzitse a munkadarabot oly mėdon, hogy mindkét kezét szabadon használhassa a körfürész megtartásához és üzemeltetéséhez.
- Kapcsolja be a körfürészt és helyezze a talpat a munkadarabra.
- Lassan nyomja a korfureszt a megrajzolt vonalon elore.
- A fürésztalpat nyomja erösen a munkadarabra.

⚠ *Ne nyomja túl erösen a gépet, hagyja had végezze a fürész a dolgát.*

MEGHIBÁSODÁSOK

Arra az esetre, ha a körfürész nem müködne optimálisan, készitettünk egy listát a meghibásodás okairėl és arrėl, hogy hogyan oldhatėk meg ezek a problemak:

1. **Az elektromotor felforrėsodik**
   A motor túlterhelödik a nagyméretü munkadarabok által.
   - *Fürészeljen lassabban és adjon idöt a motornak lehülésre.*

   A motor meghibásodott.
   - *Adja ąt a körfürészt ellenörzésre vagy csinąltatąsra a szaküzletben.*

2. **A bekapcsolt gép nem müködik**
   Hiba a hálėzatban.
   - *Ellenörizze, hogy nincs-e törés a vezetékben.*

   A kapcsolė meghibásodott.
   - *Adja át a körfürészt ellenörzésre vagy csináltatásra a szaküzletben.*

3. **A munkadarabot nehéz egyenes vonalban fürészelni és a vágat szabálytalan.**
   A fürészlap deformálėdott vagy nem eléggé éles.
   - *Cseréljen fürészlapot.*

4. **A körfürész túl hangos és/vagy rendszertelenül forog.**
   A szénkefék kopottak.
   - *Adja át a körfürészt ellenörzésre vagy csináltatásra a szaküzletben.*

UNDERHÅLL

⚠ *Tillse att maskinen inte är spänningsförande när underhållsarbeten utförs på de mekaniska delarna.*

Ferms maskiner har konstruerats för att under lång tid fungera problemfritt med ett minimalt underhåll. Genom att regelbundet rengöra maskinen och hantera den på rätt sätt bidrar du till en lång livslängd för din maskin.

Rengöring
Rengör maskinhöljet regelbundet med en mjuk duk, företrädesvis efter varje användning. Tillse att ventilationsspringorna är fria från damm och smuts.
Använd en mjuk duk fuktad med tvålvatten vid svår smuts. Använd inga lösningsmedel som bensin, alkohol, ammoniak etc. Sådana ämnen skadar plastdelarna.

Smörjning
Maskinen behöver ingen extra smörjning.

Driftstörningar
Om en driftstörning uppträder till exempel till följd av att en del har blivit sliten, kontakta då din lokala Ferm-återförsäljare.
Längst bak i denna bruksanvisning finns en ritning med de delar som kan efterbeställas.

MILJÖ
För att undvika transportskador levereras maskinen i en så stadig förpackning som möjligt. Förpackningen har så långt det är möjligt tillverkats av återvinningsbart material. Ta därför tillvara möjligheten att återvinna förpackningen.
Återlämna gamla maskiner till din lokala Ferm-återförsäljare när du byter ut dem. Där kommer maskinen att tas om hand på ett miljövänligt sätt.

GARANTI
Garantivillkoren framgår av det separat bifogade garantikortet.

CE FÖRSÄKRAN (S)

Vi intygar och ansvarar för, att denna
produkt överensstammer med följande
norm och dokument

EN50144-1, EN50144-2-5,
EN55014-1, EN-55014-2,
EN61000-3-2, EN61000-3-3,

enl. bestämmelser och riktlinjema:

98/37/EEC,
73/23/EEC,
89/336EEC

fràn 01-04-2001
GENEMUIDEN NL
G.M. Ensing
Quality department

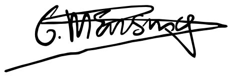

SF Suomi

Pyörösaha

SEURAAVAN TEKSTIN NUMEROT VASTAAVAT SIVULLA 2 OLEVIEN KUVIEN NUMEROITA.

TEKNISET TIEDOT

Jännite	230 V~
Taajuus	50 Hz
Kulutettu teho	1050 W
Kierrosnopeus, kuormittamaton	4000/min.
Terä kapasiteetti	160x2.8x20 mm
Halkeamia	Z18
Paino	4 kg
Lpa (äänenpainetaso)	100.2 dB(A)
Lwa (äänentehotaso)	113.3 dB(A)
Värähtelyarvo	32.4 m/s²

TIETOJA TUOTTEESTA
Kuva A.

1. Kahva
2. Lukituspainikkeella
3. Käynnistys-/Pysäytyskytkin ja kahva
4. Sahaussyvyyden säätö
5. Sähköjohto
6. Rakoveitsi
7. Teräsuojus
8. Vasenkierteinen ruuvi
9. Pohja
10. Aluslaatta
11. Terä
12. Ohjain
13. Ohjaimen säätö
14. Sahauskulman säätö

PAKKAUKSEN SISÄLTÖ
Pyörösaha
Haka-avaimella 13 mm
Terä Ø 160 mm
Ohjain

Tarkista, että, irto-osat ja värusteet eivät ole vaurioituneet kuljetuksen aikana.

TURVAOHJEET

Näissä ohjeissa käytetään seuraavia symboleja:

Käytetään, kun on olemassa loukkaantumisvaara, hengenvaara tai koneen rikkoutumisvaara, mikäli annettuja ohjeita ei noudateta.

Sähköjännite.

Lue nämä ohjeet huolellisesti ennen laitteen käyttöönottoa. Tutustu laitteen toimintaan ja käyttöön liittyviin tietoihin. Laitteen moitteettoman toiminnan varmistamiseksi laite on huollettava näiden ohjeiden mukaisesti. Säilytä nämä ohjeet ja muut tiedot myöhempää käyttöä varten.

Sähköturvallisuus
Sähkölaitteita käytettäessä on aina noudatettava paikallisia turvamääräyksiä tulipalon, sähköiskujen ja loukkaantumisten välttämiseksi. Lue alla olevat ohjeet ja erilliset turvaohjeet huolellisesti.
Säilytä nämä ohjeet!

Tarkista aina, ovatko verkkojännite ja koneen tyyppikilvessä ilmoitettu jännite yhteen sopivia.

Koneessa on kaksinkertainen eristys EN50144: n mukaan; maadoitusjohto ei ole tarpeellinen.

Johdon tai pistokkeen vaihtaminen
Heitä käytöstä poistetut johdot ja pistokkeet heti pois. On vaarallista työntää irrotetun johdon pistoke pistorasiaan.

Jatkojohtojen käyttö
Käytä vain virallisesti hyväksyttyjä jatkojohtoja koneen teho huomioon ottaen. Johdon ytimien on oltava vähintään 1,5 mm². Käytettäessä johtokelaa koko jatkojohto on vedettävä kelalta.

ENNEN PYÖRÖSAHAN KÄYTTÖÖNOTTOA
1. Kiinnitä huomiota seuraaviin asioihin.
   - Tarkista, sopivatko moottorin ja verkon jännite yhteen.
   - Tarkista, että johto ja pistoke ovat hyvässä kunnossa.
   - Tarkista, että terässä ei ole halkeamia ja että terästä ei puutu hampaita. Vialliset terät on vaihdettava välittömästi.
   - Tarkista terän kiinnitys.
2. Älä käytä epämuodostuneita tai vioittuneita teriä.
3. Älä käytä HSS-teriä.
4. Käytä vain teriä, jotka mitoiltaan ja ominaisuuksiltaan vastaavat tässä ilmoitettuja arvoja.
   Älä käytä terää, jonka paksuus ylittää rakoveitsen paksuuden, tai jonka hammastus on rakoveistä kapeampi.
5. Älä koskaan pysäytä pyörivää terää työntämällä sitä sivusuunnassa jotakin vasten.
6. Varmista, että teräsuojus ei ole jumiutunut. Tarkista myös, palaako suojus suljettuun asentoon.
7. Älä lukitse liikkuvaa suojusta siten, että se jää auki.
8. Varo puuta sahatessasi oksia, nauloja, halkeamia ja/tai likaa. Terä voi jumiutua niihin.
9. Älä koskaan jätä pyörösahaa ilman valvontaa.

oldalára kifejtett nyomással.
6. Bizonyosodjon meg rėla, hogy a mozgathatė vėdöburok nincs akadályoztatva a mozgásban.
   Bizonyosodjon meg rėla, hogy müködik-e az a mechanizmus ami a vėdöburkot a zárt pozicióba tolja.
7. Ne akadályozza a vėdöburkot a szabad mozgásban.
8. Figyeljen a fa fürészelėsėnėl a fában elöfordulė bütykökre, szögekre ės szennyezödėsekre, amelyek a fa fürészelėsėnėl veszėlyes helyzeteket okozhatnak.
9. Soha ne hagyja felügyelet nėlkül a körfürėszt.
10. Csakis fa fürészelėsėhez használja a körfürėszt.

A KÖRFÜRĖSZ HASZNĄLATA KÖZBEN:
1. A megmunkálandė munkadarabot megfelelö mėdon rögzitse.
2. Faforgács ės egyėb hulladėkok nem távolithatėk el szabad kėzzel a fürėsz közvetlen kozelėböl.
   Ha a fahulladėk a mozgė ės a rögzitett rėszek közė ragadt, akkor a gėpet le kell állitani, a gėpet áramtalanitani, majd ezután távolithatė el a hulladėk.
3. Gondoskodjon arrėl, hogy a gėp bekapcsolásakor a fürėsz ne legyen ėrintkezėsben a munkadarabbal. Várjon amig a körfürėsz elėri maximális fordulási sebessėgėt.
4. Ne fürėszeljen olyan munkadarabot, amely hosszabb mint a fürėsz szėlessėge.
5. Bizonyosodjon meg rėla, mielött falba vagy padlėba fürėszel, hogy azon a helyen nincsenek elektromos áram-, gáz- vagy vizvezetėkek.
6. Mielött a körfürėszt a munkadarabrėl leemeli, kapcsolja ki a gėpet ės várjon amig a fürėsz teljesen leáll.

A GĖPET AZONNAL KAPCSOLJAKI, HA:
1. A csatlakozė dugė, a vezetėk vagy a hálozati vezetėk sėrült.
2. A kapcsolė meghibásodott.
3. A gėp túlságosan felmelegszik.
4. A megperzselödött szigetelės füstöl vagy büzlik.

ÖSSZESZERELĖS

A fürėsz beąllitąsa elött ellenörizze, hogy a körfürėsz csatlakozė dugėja ki van-e hūzva.

A HASITOĖK BEĄLLITĄSA.
B.ąbra.
- A vėdöburkot hátrafelė mozgatjuk ės megtartjuk az 1-es gomb segitsėgėvel.
- Csavarhuzė segitsėgėvel távolitsuk el mind a kėt csavart. (2)
- Állitsa be a hasitėėket, használja ehhez az ábrán feltüntetett távolságokat. (3)
- Csavarozza vissza a kėt, az elöbbiekben eltávolitott csavarokat ės engedje el az 1-es gombot.
- Vėgül ellenörizze, hogy a hasitėėk pontosan a fürėszlap mögött áll-e. Korrigálja ezt szüksėg szerint az állitėcsavar segitsėgėvel. (a hátsė fogantyūnál)

A FÜRĖZVÁGAT SZÖGĖNEK BEÁLLITÁSA
C.ábra
- Mindkėt gombot lazitsa ki. (1)
- Igazitsa a talpat (ląsd 2) a megfelelö pozicióba (0 - 45 szögben) A szög leolvashatė a fokmėrön.

A FÜRĖSZNYOM MĖLYSĖGĖNEK BEÁLLITÁSA
D.ábra
- Lazitsa ki az 1-essel jelzett gombot
- Mozgassa a talpat (ląsd 2) lefelė.
- A mėlysėg a nyiląsban leolvashatė. (ląsd 3)
- Vėgül csavarja vissza az 1-essel jelzett gombot.

A pąrhuzamos fürėszvezetö behelyezėse
- Lazitsa meg az 1-essel jelzett gombot. (lásd 4-es ábra)
- Helyezze a pąrhuzamos fürėszirąnyitėt az erre a cėlra kialakitott helyre.
- Állitsa be a kivąnt szėlessėget ės csavarozza vissza a 1-essel jelzett gombot.

A FÜRĖSZLAP CSERĖJE ĖS TISZTITÁSA
F.ábra
- Emelje a vėdöburkolatot hątrafelė ės tartsa meg az 1-essel jelzett gomb segitsėgėvel.
- Használjon kulcsot a tengely blokkolókapcsolót.
- Csavarozza ki a fürėszlap közepėn találhato csapot villáskulcs segitsėgėvel. (lásd 2)
- A fürėszlap kiemelhetö ės megtisztithatė vagy Ějra cserėlhetö.
- Helyezze vissza a fürėszlapot a megfelelö helyre. Figyeljen arra, hogy a fürėszlap fogai ugyanabba az irányba nėzzenek mint a hasitoėk. (lásd 4)
- Helyezze vissza a biztositėkorongot ės csavarja vissza a csapot (5).
- Eressze vissza a vėdöburkot az 1-essel jelzett gomb elengedėsėvel.

H Magyar

Körfürész

AZ ALÁBBI SZÖVEGBEN SZEREPLŐ SZÁMOK MEGFELELNEK A 2. OLDAL KÉPEINEK.

MŰSZAKI ADATOK

Feszültség	230 V~
Frekvencia	50 Hz
Bemenőteljesítmény	1050 W
Üresjárati sebesség	4000/min.
Fűrészlap	160x2.8x20 mm
No. of theets	Z18
Tömeg	4 kg
Lpa (zajnyomásszint)	100.2 dB(A)
Lwa (teljesítményi zajszint)	113.3 dB(A)
aw (rezgésérték)	32.4 m/s^2

LEÍRÁS
A.ábra.
1. Fogantyú
2. Blokkolókapcsolót
3. Ki- és bekapcsolė a fogantyúval
4. A fűrészvágat mélységét beállitė gomb
5. Vezeték
6. Hasitėek
7. Vedöburok
8. Csavar
9. Fűrésztalp
10. Biztésitėkorong
11. Fűrészlap
12. Párhuzamos fűrészvezetö
13. Párhuzamos fűrészvezetö
14. A fűrészvágat szögének beállitását.

CSOMAGOLÁSI JEGYZÉK
Segitségével 13 mm
Fűrészlap 160 mm
Párhuzamos fűrészvezetö

Ellenőrizze először, hogy a szállítmány nem sérült-e meg és, hogy minden alkatrész megtalálható-e a csomagban.

BIZTONSÁGI ELÕÍRÁSOK

A kézikönyvben a következ szimbólumokat alkalmazzuk:

A kézikönyvben foglalt utasítások be nem tartása esetén fenálló, esetleges személyi sérülést illetve a gép károsodását okozó veszélyek jele.

Az áramütés veszélyének jele.

A gép használatát megelőzően figyelmesen olvassa el a kézikönyvet. Fontos, hogy pontosan ismerje a gép működésének illetve működtetésének feltételeit és szabályait. A problémamentes működés biztosítása érdekében a gép karbantartását mindig az utasításoknak megfelelően végezze. A kézikönyvet és a hozzá tartozó dokumentációt tartsa mindig a gép közelében.

Elektromos biztonság
Elektromos gépek használatakor a tűz-, az áramütés- és a személyi sérülés kockázatának csökkentése céljából mindenkor tartsuk be a biztonsági előírásokat. Olvassuk el az alábbi, valamint a mellékelt biztonsági előírásokat.

Mindig ellenőrizze, hogy a gépre kapcsolt áram feszültsége megegyezik-e a géptörzslapon feltüntetett adattal!

A gép az EN 50144-nek megfelelő kettős szigeteléssel rendelkezik; ezért földelővezeték alkalmazása nem szükséges.

A csatlakozódugó, vagy –kábel cseréjekor:
Ha használt csatlakozódugót, vagy –kábelt cserélünk, a régit azonnal ki kell dobni. Csatlakozódugót rögzítetlen vagy hibás kábelvéggel a hálózati aljzatba dugni veszélyes.

Hosszabbítókábel használata
Csak olyan hosszabbítókábel használata megengedett, amely a gép üzemi teljesítményének megfelel. A vezetékek keresztmetszetének legalább 1,5 mm^2-nek kell lennie. Ha a hosszabbítókábel kábeldobra van tekerve, teljesen csévélje le azt.

RENDKÍVÜLI BIZTONSÁGI ELŐÍRÁSOK

A KÖRFŰRÉSZ HASZNÁLATA ELŐTT:
1. Ellenőrizze a következőket:
   - Megfelel-e a motoron szereplő használati feszültség a halézati feszültséggel.
   - A szerszám csatlakozė dugėja és a vezeték sértetlen állapotban vannak-e.
   - Bizonyosodjon meg rėla, hogy a fűrészlaprėl nem hiányoznak-e fűrészfogak, hogy a fűrészlap nincs-e megrepedve és hogy a fűrészlap éppségben van-e.
     Hiányosság esetén azonnal cserélje ki a fűrészlapot.
   - A fűrészlap biztonságosan helyére van-erösitve.
2. Ne használjon deformálodott van megkárosodott fűrészlapot.
3. Ne használjon HSS fűrészlapokat.
4. Csak olyan fűrészlapot használjon, ami megegyezik a leirásban feltüntetett méretekkel és külsövel.
5. Soha ne prėbálja a fűrészt megállitani a fűrészlap

10. Käytä pyörösahaa vain puun sahaamiseen.

KONEEN KÄYTÖN AIKANA
1. Kiinnitä sahattava puukappale tukevasti kiinni.
2. Älä poista lastuja tms. käsin terän läheltä. Jos koneen kiinteisiin ja/tai liikkuviin osiin on jumiutunut lastuja, kone on ensin sammutettava ja pistoke vedettävä pistorasiasta ennen lastujen poistamista.
3. Anna sahalle aikaa saavuttaa huippukierroksensa, ennen kuin aloitat sahaamisen.
4. Älä yritä sahata puuta, jonka paksuus ylittää sahaussyvyyden.
5. Varo sähkö- tai vesijohtoja, jos sahaat seinää tai lattiaa.
6. Sammuta kone sahauksen jälkeen ja odota kunnes terä on pysähtynyt, ennen kuin kosket sahattuun kappaleseen ja ennen kuin asetat koneen pöydälle tai maahan.

PYSÄYTÄ KONE VÄLITTÖMÄSTI JOS:
1. Pistoke tai johto on viallinen.
2. Kytkin on viallinen.
3. Kone on ylikuumentunut.
4. Savua tai käryä erittyy.

OSIEN ASENNUS / HUOLTO

Irrota pistoke rasiasta, ennen kuin säädät konetta.

RAKOVEITSEN SÄÄTÖ.
Kuva B.
- Työnnä suojus taaksepäin ja pitele sitä nupista (1).
- Kierrä ruuvimeisselillä molemmat ruuvit (2) auki.
- Säädä rakoveitsi. Katso piirroksessa ilmoitettuja arvoja (3).
- Kierrä molemmat ruuvit (2) kiinni ja laske nuppi (1) irti.
- Tarkista, onko rakoveitsi suoraan terän takana. Säädä tarvittaessa säätöruuvilla (takakahvan lähellä).

SAHAUSKULMAN SÄÄTÖ.
Kuva C.
- Kierrä molemmat nupit (1) auki.
- Käännä pohja oikeaan asentoon (0° - 45°) asteikon avulla(3).

SAHAUSSYVYYDEN SÄÄTÖ.
Kuva D.
- Kierrä nuppi (1) auki.
- Siirrä pohja (2) alas.
- Sahaussyvyys näkyy aukossa (3).
- Kierrä nuppi (1) kiinni.

OHJAIMEN ASENNUS.
Kuva E.
- Kierrä nuppi (1) auki.
- Aseta ohjain sille tarkoitettuihin uriin (2).
- Säädä haluttu leveys ja kiristä nuppi (1).

TERÄN VAIHTAMINEN JA PUHDISTAMINEN
Kuva F.
- Työnnä suojus taaksepäin ja pitele sitä nupista (1).
- Lukitse akseli laippa-lukituspainikkeella.
- Irrota terän keskellä oleva vasenkierteinen ruuvi haka-avaimella (2).
- Poista terä ja puhdista se tai vaihda uuteen.
- Aseta terä takaisin. Varmista, että terän hampaat osoittavat saman suuntaan kuin rakoveitsi (4).
- Laita aluslaatta paikoilleen (5) ja kiinnitä vasenkierteinen ruuvi.
- Irrota nupista (1), jolloin suojus palautuu paikalleen.

Jos koneeseen asennetaan uusi terä, rakoveitsen säätö voi olla tarpeellinen.(Fig. B)

HIILIHARJOJEN VAIHTAMINEN
Kuva G.
- Irrota ruuvit(1).
- Poista hiiliharjat ja (2) tarkista ne.
- Laita hiiliharjat takaisin koloihinsa.
- Tarkista, saavatko harjojen kupariosat hyvän kosketuksen
  koloissa oleviin kuparipintoihin.

- Kiinnitä ruuvit (1).

Pitkän käytön jälkeen hiiliharjat voivat olla kuluneita. Tarkista niiden kunto säännöllisesti 30 käyttötunnin välein. Jos harjat ovat kuluneet alle 4 mm:n pituuteen, ne on vaihdettava.

KÄYTTÖ

KÄYNNISTYS/PYSÄYTYS.
Kuva G.
- Paina painiketta (B) oikean käden peukalolla, ja pidä se alas painettuna.
- Paina painiketta (A). Pyörösaha käynnistyy.
- Saha pysähtyy laskemalla painike (A) irti.

KÄYTTÖÖNOTTO
- Kiinnitä sahattava puukappale, jotta voit käyttää molempia käsiä pyörösahan pitelemiseen ja ohjaamiseen.
- Käynnistä saha ja aseta sen pohja työstettävää puuta vasten.
- Työnnä sahaa hitaasti piirrettyä linjaa pitkin.
- Paina sahaa lujasti työstettävää puuta vasten.

Anna pyörösahan itse tehdä työt! Älä työnnä sitä suurella voimalla.

HÄIRIÖT

Pyörösahan toimintahäiriöt ja niiden mahdolliset syyt sekä korjaukset.

1. **Sähkömoottori kuumenee liikaa:**
   Moottori ylikuormittuu, koska sahataan liian suuria kappaleita.
   - *Sahaa hitaammin ja anna moottorin jäähtyä.*

   Moottori on viallinen.
   - *Vie pyörösaha jälleenmyyjälle tarkistettavaksi ja/tai korjattavaksi.*

2. **Kone ei toimi, vaikka se on päällä.**
   Virransyöttö on keskeytynyt.
   - *Tarkista johto ja pistoke.*

   Kytkin on viallinen.
   - *Vie pyörösaha jälleenmyyjälle tarkistettavaksi ja/tai korjattavaksi.*

3. **Sahaa on vaikea ohjata suoraan ja sahauksen jälki on epätasainen.**
   Sahan terä on tylsä tai vääntynyt.
   - *Vaihda terä.*

4. **Pyörösaha pitää kovaa melua ja/tai käy epätasaisesti.**
   Hiiliharjat ovat kuluneet.
   - *Vie pyörösaha jälleenmyyjälle tarkistettavaksi ja/tai korjattavaksi.*

MANUTENZIONE

Assicurarsi che la macchina non sia in funzione mentre si effettuano operazioni di manutenzione sul motore.

Le macchine Ferm sono state progettate per funzionare per lunghi periodi di tempo, pur richiedendo interventi di manutenzione minimi. Un funzionamento continuo soddisfacente dipende dall'adeguata conservazione della macchina e da una pulizia regolare.

Pulizia
Pulire regolarmente il corpo macchina con un panno morbido, possibilmente dopo ogni uso. Eliminare polvere e sporco dalle ferritoie di ventilazione.
Se lo sporco non è asportabile, usare un panno morbido inumidito con acqua saponata. Non usare mai solventi come benzina, alcool, ammoniaca, ecc, perché potrebbero danneggiare i componenti in plastica.

Lubrificazione
La macchina non richiede lubrificazioni aggiuntive.

Guasti
In caso di guasti, ad esempio in segui to all'usura di un componente, contattare il rivenditore Ferm a voi più vicino.
Sul retro del presente manuale, è riportato un esploso delle parti che è possibile ordinare.

AMBIENTE
Per evitare che si danneggi durante il trasporto, la macchina è imballata in un contenitore resistente. La maggior parte dei componenti dell'imballaggio sono riciclabili. Portare tali materiali presso gli appositi centri di riciclaggio.
Consegnare gli elettroutensili da smaltire al vostro rivenditore Ferm, che provvederà a portarle in un centro di raccolta differenziata.

GARANZIA
Le condizioni di garanzia sono esposte nell'apposita scheda allegata a parte.

CE DICHIARAZIONE DI CONFORMITÀ (I)

Dichiariamo, assumendo la piena responsabilitá di tale dichiarazione, che il prodotto è conforme alla seguenti normative e ai relativi documenti

EN50144-1, EN50144-2-5, EN55014-1, EN-55014-2, EN61000-3-2, EN61000-3-3,

in base alla prescrizioni delle direttive:

98/37/EEC, 73/23/EEC, 89/336EEC

01-04-2001
GENEMUIDEN NL
G.M. Ensing
Quality department

- Togliere le due viti (1).
- Rimuovere le spazzole (2) e controllarle.
- Reinserire le spazzole nelle apposite rientranze.
- Accertarsi che la parte in rame delle spazzole tocca con fermezza la parte in rame della rientranza.
- Stringere le viti (1).

Un uso frequente può causare l'usura delle spazzole di carbonio. Un controllo regolare, dopo ogni 30 ore d'uso, è essenziale. Se le spazzole sono usurate a meno di 4 mm, vanno sostituite.

MESSA IN SERVIZIO

INTERRUTORE INSERIMENTO-DISINSERIMENTO ON/OFF
Fig. H.
- Premere il pulsante (B) con il pollice della mano destra e tenerlo premuto.
- Premere il pulsante (A) per accendere l'apparecchio.
- Rilasciare il pulsante (A) per spegnere l'apparecchio.

OPERATIVITA
- Tenete fermo il lavoro usando ganasce o morsetti per avere entrambe le mani libere per usare l'apparecchio
- Accendere l'apparecchio ed appoggiare il piano inferiore sul lavoro.
- Muovere lentamente l'apparecchio verso la linea di taglio precedentemente tracciata e premere l'apparecchio in avanti.
- Tenere il piano inferiore fermamente appoggiato al lavoro per evitare che la sega circolare inizi a vibrare, causando una rottura prematura della lama.

Lasciate che sia l'apparechio a fare il lavoro, non esercitate pressione inutile sulla sega circolare.

SOLUZIONE AI PROBLEMI

Di seguito, elenchiamo le più probabili cause e soluzioni per aiutarVi nel caso in cui la sega circolare non dovesse funzionare bene.

1. **La temperatura del motore elettrico eccede i 70°C.**
   Il motore stato sovraccaricato da un lavoro troppo grande.
   - *Tagliare più lentamente e permettere al motore di raffredarsi.*

   Il motore difettoso.
   - *Contattare il dettagliante di zona per controllare l'apparecchio e/o ripararlo.*

2. **L'apparecchio non lavoro quando viene acceso.**
   Il cavo e/o la spina sono danneggiati.
   - *Controllare il cavo e/o la spina.*

   Il tasto di accensione difettoso.
   - *Contattate il dettagliante di zona per controllare e/o riparare il tasto.*

3. **Quando tagliando risulta difficile muovere in avanti il lavoro ed il taglio non pulito.**
   La lama si curvata o allentata.
   - *Sostituire la lama.*

4. **La sega circolare fa parecchio rumore e/o non scorre agevolmente.**
   Le spazzole di carbonio sono usurate.
   - *Contattate il dettagliante di zona per controllare l'apparecchio e/o ripararlo.*

HUOLTO

Irrota aina kone virtalähteestä ennen huollon aloittamista.

Ferm-koneet on suunniteltu toimimaan pitkään ja mahdollisimman pienellä huoltotarpeella.
Puhdistamalla ja käyttämällä sitä oikealla tavalla voit itsekin vaikuttaa koneen käyttöikään.

Puhdistaminen
Puhdista koneen ulkopinta säännöllisesti pehmeällä kankaalla. Parasta olisi puhdistaa se jokaisen käyttökerran jälkeen. Pidä koneen jäähdytysaukot puhtaina.
Jos lika on pinttynyt, voit käyttää saippuavedellä kostutettua kangaspalaa. Älä kuitenkaan käytä liuottimia kuten bensiiniä, alkoholia, ammoniakkia jne, koska ne vahingoittavat koneen muoviosia.

Voitelu
Konetta ei tarvitse voidella.

Häiriöt
Jos koneen toiminnassa ilmenee häiriö esim. jonkin osan kulumisen johdosta, ota yhteyttä lähimpään Ferm-jälleenmyyjään.
Näiden käyttöohjeiden lopusta löydät kokoonpanopiirustuksen ja varaosalistan.

YMPÄRISTÖ
Kuljetusvaurioiden välttämiseksi kone on pakattu tukevaan laatikkoon. Tämä pakkaus on mahdollisimman ympäristöystävällinen. Kierrätä se.
Jos vaihdat koneen uuteen, voit viedä vanhan koneen Ferm-jälleenmyyjällesi, joka huolehtii ympäristöystävällisestä jätehuollosta.

TAKUU
Lue takuuehdot koneen mukaan liitetystä takuukortista.

CE TODISTUS STANDARDIN MUKAISUUDESTA (SF)

Todistamme täten ja vastaamme yksin siitä,
että tämä tuote on allalueteitujen standardien ja
standardoimisasiakirjojen vaatimusten mukainen:

EN50144-1, EN50144-2-5,
EN55014-1, EN-55014-2,
EN61000-3-2, EN61000-3-3,

seruaavien sääntöjen mukaisesti:

98/37/EEC,
73/23/EEC,
89/336EEC

01-04-2001
GENEMUIDEN NL
G.M. Ensing
Quality department

N Norsk

Sirkelsag

TECHNISKE SPESIFIKASJONER

Spenning	230 V~
Frekvens	50 Hz
Opptatt effekt	1050 W
Turtall, ubelastet	4000/min.
Saw blade dimensions	160x2.8x20 mm
Number of teeths	Z18
Vekt	4 kg
Lpa (lydtrykk)	1002.2 dB(A)
Lwa (lydeffekt)	113.3 dB(A)
Värähtelyarvo	32.4 m/s²

PRODUKTINFORMASJON

Fig. A.

1. Håndtak
2. Knapp for blokkering
3. På/av-bryter
4. Knapp for innstilling av kuttedybden
5. Nettkabel
6. Spaltekniv
7. Vernedeksel
8. Venstregjenget bolt
9. Fotplate
10. Festering
11. Sagblad
12. Parallellanlegg
13. Knapp for innstilling av parallellanlegget
14. Knapp for innstilling av gjæringsvinkel

PAKKENS INNHOLD

Sirkelsag
Skrunøkkel 13 mm
Sagblad Ø 160 mm
Parallellanleg

Kontroller at maskinen, løse deler og tilbehør ikke har fått transportskader.

SIKKERHETSFORSKRIFTER

I denne bruksanvisningen benyttes følgende symboler:

Henviser til mulig personskade, livsfare eller fare for skader på maskinen hvis instruksene i denne bruksanvisningen ikke overholdes.

Viser til elektrisk spenning.

Les denne bruksanvisningen nøye før maskinen tas i bruk. Sørg for å vite hvordan maskinen virker og hvordan den skal betjenes. Vedlikehold maskinen i henhold til instruksene, slik at den alltid virker som den skal. Oppbevar denne bruksanvisningen og den vedlagte dokumentasjonen ved maskinen.

Elektrisk sikkerhet

Overhold ved bruk av elektriske maskiner alltid de lokale sikkerhetsforskriftene. Dette for å unngå brannfare, fare for elektrisk støt og personskade. Les i tillegg til nedenstående instrukser også sikkerhetsforskriftene i det vedlagte separate sikkerhetsheftet. Ta godt vare på instruksene!

Kontroller alltid om nettspenningen er i overensstemmelse med verdien på typeskiltet.

Maskinen er dobbelt isolert i henhold til EN50144; det er derfor ikke nødvendig med jordledning.

Utskifting av ledninger og støpsler

Kast gamle ledninger og støpsler så snart de har blitt erstattet av nye. Det er farlig å stikke støpselet på en løs ledning i stikkontakter.

Bruk av skjøteledninger

Bruk utelukkende en godkjent skjøteledning som er egnet til maskinens effekt. Ledningene må ha et tverrsnitt på minst 1,5 mm². Hvis skjøteledningen sitter på en rull, må den rulles helt ut.

SPESIELLE SIKKERHETSREGLER

FØR SIRKELSAGEN TAS I BRUK

1. Kontroller følgende:
   - Stemmer motorens tilkoplingsspenning overens med nettspenningen.
   - Er nettkabelen og støpselet i god stand.
   - Se til at sagbladet ikke mangler noen tenner eller har fått sprekker eller revner. Et slikt sagblad må byttes ut umiddelbart.
   - Se til at sagbladet er godt festet.
2. Ikke bruk sagblader som er deformert eller har fått skader.
3. Ikke bruk HSS-blader.
4. Bruk bare sagblader med de dimensjoner som er oppgitt og som stemmer overens med den beskrivelsen som er gitt. Bruk ikke sagblader der kroppen er bredere enn eller tanneggen smalere enn spaltekniven.
5. Stopp aldri sagbladet ved å presse mot det fra siden.
6. Forsikre deg om at det bevegelige vernedekselet kan

2. Non usate dischi di seghe circolari danneggiati o deformati
3. Non applicate dei dischi HSS
4. Fate uso esclusivo di dischi di seghe circolari che rispettino le dimensioni richieste come pure i dati tecnici e le descrizioni; non applicate dischi la cui parte principale è più larga o l'ingranaggio di taglio più piccolo del corpo principale del coltello di rottura
5. Non fermate il disco della sega circolare facendo pressione laterale sul disco
6. Convincetevi del fatto che il tappo di protezione mobile potrà muoversi liberamente. Accertatevi che il meccanismo necessario per spingere indietro il tappo di protezione potrà lavorare bene, in relazione alla posizione chiusa.
7. Non dimenticate di non fissare il tappo di protezione mobile nella posizione aperta
8. Non esercitate mai pressione laterale sulla lama. Questo potrebbe causare la rottura della lama.
9. Prestate molta attenzione quando si taglia legno nodoso, con chiodi o crepe e/o dello sporco sopra, poiché ciò potrebbe far fermare la lama.
10. Non lasciate mai la sega circolare incustodita.
11. Usate questa sega circolare solo su legno o su prodotti simili al legno (att. Questa una ripetizione - vedi ultima frase del punto 1)

USO DELL'APPARECCHIO:

1. Usate ganasce o una morsetto per fissare il lavoro.
2. Non spostate schegge di legno o simili nelle vicinanze della lama con le mani. Poichè ci sono piccoli pezzi di legno tra le parti fisse e le parti mobili, la sega circolare dovrà essere fermata, staccando la presa di corrente, prima di rimuovere qualsiasi cosa.
3. Non tentate di tagliare prima che la sega circolare abbia raggiunto la velocità massima. Accertatevi che la sega circolare gira senza carico (e quindi non è in contatto con il lavoro) quando accendete l'apparecchio. La sega circolare deve avere prima raggiunto la velocità massima.
4. Non tagliate mai del legno che è più spesso della lunghezza della lama di taglio.
5. Quando tagliate muri o pavimenti di legno, controllate che non ci siano cavi elettrici o tubazioni dove intendete tagliare.
6. Spegnete l'apparecchio ed aspettate fino a che la lama è completamente ferma, prima di spostare la sega dal lavoro ed appoggiarla.

SPEGNETE IMMEDIATAMENTE L'APPARECCHIO QUANDO:

1. La spina di corrente o il cavo elettrico sono sfrangiati o danneggiati.
2. La presa di corrente è difettosa.
3. La sega circolare si surriscalda.
4. Si avverte la presenza di fumo od odore causato dall'insulazione bruciacchiata.

MONTAGGIO / REGLAZIONE

Prima di regolare la sega, accertate Vi che l'apparecchio disconnesso.

REGOLAZIONE DEL COLTELLO DI TAGLIO.
Fig. B.

- Spostare indietro il fermo della lama e fissarlo con la manopola (1).
- Con un cacciavite allentare le due viti (2).
- Regolare il coltello di taglio secondo le distanze indicate nel disegno.
- Stringere le due viti (2) e rilasciare la manopola(1).
- Controllare che il coltello si taglio sia esattamente dietro la lama.

REGOLAZIONE DELL'ANGOLO DI TAGLIO.
Fig. C.

- Allentare le due manopole (1).
- Posizionare la scarpa (2) nell'angolo giusto (0° - 45°)
- L'angolo di taglio è indicato dalla freccia (3).

REGOLAZIONE DELLA PROFONDITA' DI TAGLIO.
Fig. D.

- Allentare la manopola (1).
- Muovere la scarpa (2) verso il basso.
- La profondità di taglio può essere controllata (3).
- Dopo la regolazione, stringere la manopola.

MONTAGGIO DELLA GUIDA PARALLELA.
Fig. E.

- Allentare la manopola (1).
- Inserire la guida nella rientranza apposita (2).
- Fissare la larghezza richiesta e stringere la manopola (1).

TOGLIERE E RIMETTERE LA LAMA.
Fig. F.

- Muovere all'indietro il fermo della lama e fissarla con la manopola (1).
- Fissare l'ingranaggio con l'asse di chiusura.
- Usare una chiave esagonale (2) per allentare il bullone sinistro nel centro della lama.
- Togliere la lama e pulirla o rimetterla.
- Mettere la lama nella sua esatta posizione, accertandosi che i denti della lama guardano nella stessa direzione di quelli del coltello di taglio (4).
- Inserire l'anello di fissaggio e stringere il bullone sinistro.
- Rilasciare la manopola (1) per rimettere a posto il fermo.

Dopo aver inserito una nuova lama potrebbe risultare necessario riaggiustare il coltello di taglio. (Fig. B).

TOGLIERE E RIMETTER LE SPAZZOLE DI CARBONIO.
Fig. G.

I Italiano

Sega circolare

I NUMERI PRESENTI NEL SEGUENTE TESTO SI RIFERISCONO ALLE IMMAGINI A PAG.2

SPECIFICHE TECNICHE

Tensione	230 V~
Frequenza	50 Hz
Potenza assorbita	1050 W
Velocità in assenza di carico/min	4000
Dimensi lama di sega	160x2.8x20 mm
Dente di sega	Z-18
Peso	4 kg
Lpa (pressione sonora)	100.2 dB(A)
Lwa (potenza sonora)	113.3 dB(A)
Vibrazioni	324 m/s²

ELIMENTI DELLA MACCHINA

Fig. A.

1. Manico
2. Perno di chiusura
3. Pulsante On/Off
4. Manopola di regolazione delle Profondit di taglio
5. Cavo principale
6. Coltello di taglio
7. Protezione mobile
8. Bullone
9. Scarpa
10. Flangia
11. Lama
12. Stop parallelo
13. Manopola per la regolazione della guida parallela
14. Angolo di taglio e manopola di regolazione

CONTENUTO DELLA CONFEZIONE

Chiave esagonale 13 mm
Lama Ø 160 mm
Stop parallelo

Controllare che la mercanzia non sia non sia stata danneggiata durante il trasporto e che tutti pezzi smontati siano presenti.

MISURE DI SICUREZZA.

Neste manual de instruções são utilizados os seguintes símbolos:

Aviso de perigo de ferimento, de perigo de morte ou de risco de danificar a máquina se as indicações contidas no manual de instruções não forem respeitadas.

Indica perigo adveniente de tensão eléctrica.

Leia este manual de instruções atentamente antes de utilizar o aparelho. Verifique se conhece o funcionamento da máquina e se está devidamente informado acerca da sua utilização. Efectue a manutenção de acordo com as instruções, de forma a que o aparelho se mantenha sempre em bom estado de funcionamento. Guarde este manual, bem como a documentação fornecida, junto à máquina.

Norme elettriche di sicurezza

Quando utilizar máquinas eléctricas deve sempre respeitar as normas de segurança em vigor no local, devido ao perigo de incêndio, de choques eléctricos ou ferimentos pessoais. Para além das instruções abaixo, leia também as instruções de segurança apresentadas no folheto de segurança em anexo. Guarde as instruções num lugar seguro!

Accertarsi sempre che l'alimentazione elettrica corrisponda alla tensione indicata sulla targhetta dei dati caratteristici.

La macchina presenta un doppio isolamento, ai sensi della norma EN50144; pertanto, non è richiesto alcun filo di terra.

Sostituzione di cavi o spine

Gettare immediatamente i cavi o le spine vecchie una volta sostituiti con elementI nuovi. Inserire la spina di un cavo aperto nella presa a muro è pericoloso.

Uso di cavi di prolunga

- L'affilatrice è equipaggiata di un filo di alimentazione a tre conduttori e una presa con la messa a terra, Ecco perché si deve sempre utilizzare una presa di corrente con la messa a terra. Se avete bisogno di una prolunga si deve utilizzare una prolunga a tre conduttori con messa a terra provvista di una presa e di una spina femmina provviste di una messa a terra.
- La misura minima del conduttore è di 1,5 mm².

SPECIALI NORME DI SICUREZZA

PRIMA DI USARE LA SEGA CIRCOLARE:

1. Controllate quanto segue:
   - che il voltaggio del motore e della sicurezza motore (se esistente) corrispondano al voltaggio principale (voltaggio richiesto per l'apparecchiatura 230V)
   - che il cavo elettrico e la presa di corrente siano in buone condizioni: solidi, e senza difetti o rotture
   - che la lama sia ben fissata
   - che la sega circolare venga usata unicamente per legno o prodotti simili al legno

bevege seg fritt.
Forsikre deg om at mekanismen for å presse vernedekselet tilbake til lukket posisjon virker som den skal.

7. Blokker aldri det bevegelige vernedekselet i åpen posisjon.
8. Pass opp for kvister, spikre, sprekker og skittansamlinger når du sager i tre. Saging i slikt tre kan medføre fare ved at sagbladet setter seg fast.
9. Ikke etterlat sirkelsagen ubevoktet.
10. Bruk bare maskinen til saging i tre.

NÅR SIRKELSAGEN ER I BRUK

1. Arbeidsstykket må være godt festet.
2. Trerester og lignende, som ligger i sirkelsagens umiddelbare nærhet, må ikke fjernes med hendene. Dersom trerester sitter fastklemt mellom faste og/eller bevegelige deler, må maskinen slås av og støpselet trekkes ut av stikk-kontakten før trerestene fjernes.
3. Sørg for at sirkelsagen ikke belastes når den slås på. La altså ikke sirkelsagen komme i berøring med arbeidsstykket når den koples til. Sirkelsagen må først ha nådd sitt maksimale turtall.
4. Ikke sag i arbeidsstykker som er tykkere enn den innstilte kuttedybden.
5. Når du sager i vegger eller gulv, må du forsikre deg om at det ikke finnes elektriske kabler eller rør for vann eller gass der du sager.
6. Slå først av sirkelsagen og vent til sagbladet har stanset helt før du fjerner sirkelsagen fra arbeidsstykket og legger fra deg maskinen.

SLÅ ØYEBLIKKELIG AV MASKINEN VED:

1. Feil på støpselet, nettkabelen eller ødelagte ledninger.
2. Defekt bryter.
3. Overoppheting av maskinen.
4. Røyk eller lukt av svidd isoleringsmateriell.

MONTERING / INNSTILLINGSFORSKRIFTER

Før du begynner med innstillinger på sagen må du kontrollere om støpselet er trukket ut av stikk-kontakten.

INNSTILLING AV SPALTEKNIVEN

Fig. B.

- Plasser vernedekselet i bakre posisjon og hold dette fast ved hjelp av knappen (1).
- Løsne begge skruene (2) ved hjelp av en skrutrekker.
- Still inn spaltekniven på riktig måte. Til dette brukes de avstandene (3) som er angitt på tegningen.
- Trekk deretter begge skruene (2) til igjen og løsne knappen (1).
- Kontroller til slutt om spaltekniven står nøyaktig rett bak sagbladet. Juster om nødvendig posisjonen ved hjelp av innstillingsskruen (ved bakre håndtak).

INNSTILLING AV GJÆRINGSVINKELEN

Fig. C.

- Skru løs begge knappene (1).
- Vri fotstykket (2) til riktig posisjon (0° - 45°). Størrelsen på gjæringsvinkelen kan du lese av på gradeindikatoren (3).

INNSTILLING AV KUTTEDYBDEN.

Fig. D.

- Skru løs knappen (1).
- Senk fotstykket (2) gradvis.
- Sagbladets kuttedybde kan leses av (3).
- Skru til knappen (1) igjen når riktig kuttedybde er innstilt.

MONTERING AV PARALLELLANLEGGET

Fig. E.

- Skru løs knappen (1).
- Plasser parallellanlegget i de åpningene som er bestemt for dette formålet (2).
- Innstill riktig bredde og skru til knappen (1) igjen.

BYTTE ELLER RENGJØRING AV SAGBLADET

Fig. F.

- Plasser vernedekselet i bakre posisjon og hold dette fast ved hjelp av knappen (1).
- Bruk knapp for blokkering for å blokkere akselen.
- Løsne den venstregjengete bolten i midten av sagbladet ved hjelp av en skrunøkkel (2).
- Fjern sagbladet. Rengjør det eller erstatt det med et nytt.
- Sett sagbladet tilbake på riktig plass igjen. Pass samtidig på at tennene på sagbladet peker i samme retning som spaltekniven (4).
- Plasser festeringen (5) og skru til den venstregjengete bolten.
- La vernedekselet komme tilbake til sin ordinære posisjon foran sagbladet ved å løsne knappen (1).

Når et nytt sagblad er montert, kan det være nødvendig å stille inn spaltekniven på nytt. (Fig. B)

BYTTE AV KULLBØRSTENE.
Fig. G.

- Fjern skruene (1).
- Ta kullbørstene (2) ut av sirkelsagen og kontroller dem.
- Sett kullbørstene på plass igjen i de åpningene som er bestemt for dette formålet.
- Kontroller om kullbørstenes kopperdel har skikkelig kontakt med kopperdelen i åpningene.
- Sett skruene (1) på plass igjen og trekk dem til.

Etter flittig bruk kan kullbørstene være slitt. Regelmessig kontroll, etter hver 30. driftstime, er derfor nødvendig. Er kullbørstene kortere enn 4 millimeter, må de skiftes ut med nye.

BRUK

SLÅ PÅ OG AV
Fig. G.

- Trykk inn knappen (B) med høyre hånds tommel og hold den inne.
- Trykk deretter inn knappen (A). Sirkelsagen vil nå starte.
- Ved å slippe knappen (A) stopper sirkelsagen.

NÅR MASKINEN TAS I BRUK

- Klem fast arbeidsstykket slik at du har begge hender fri til å holde fast og betjene sirkelsagen.
- Start sirkelsagen og plasser fotplaten på arbeidsstykket.
- Trykk forsiktig på sirkelsagen og beveg den langsomt forover langs den på forhånd inntegnete kuttelinjen.
- Pass på å trykke fotplaten fast mot arbeidsstykket.

La sirkelsagen gjøre arbeidet! Trykk derfor ikke for hardt mot sirkelsagen.

FEIL

I tilfelle sirkelsagen ikke virker som den skal, gjengir vi nedenfor noen mulige årsaker og tilhørende løsninger av problemet.

1. **Motoren blir overopphetet.**
   Motoren blir overbelastet ved å sage i for store arbeidsstykker.
   - *Sag i et lavere tempo og gi motoren anledning til å avkjøle seg.*

   Motoren er defekt.
   - *Lever sirkelsagen til reparasjon og/eller kontroll hos din forhandler.*

2. **Maskinen virker ikke selv om den er slått på.**
   Feil i nett-tilkoplingen.
   - *Sjekk nett-tilkoplingen for brudd.*

   Bryteren er defekt.
   - *Lever sirkelsagen til reparasjon og/eller kontroll hos din forhandler.*

3. **Det er vanskelig å føre sagen i en rett linje gjennom arbeidsstykket og sagkuttet er uregelmessig.**
   Sagbladet er bøyd eller sløvt.
   - *Skift ut sagbladet.*

4. **Sirkelsagen bråker og/eller går svært uregelmessig.**
   Kullbørstene er slitte.
   - *Lever sirkelsagen til reparasjon og/eller kontroll hos din forhandler.*

MANTENIMIENTO

Antes de cualquier trabajo de mantenimiento o limpieza saque siempre el enchufe de la caja de corriente (enchufe de pared). No utilice nunca agua u otros líquidos para limpiar las partes eléctricas de su pulidora.

Antes de proceder a efectuar cualquier tarea de mantenimiento en el mecanismo interior, asegúrese de que el aparato no está enchufado.
Los aparatos de Ferm han sido diseñados para funcionar correctamente durante un largo periodo de tiempo necesitando un mantenimiento mínimo. Manteniendo limpio el aparato y usándolo correctamente, conseguirá alargar la vida útil de los aparatos.

Limpieza
Limpie regularmente el aparato con un paño, preferentemente después de cada uso. Asegúrese de que las rejillas de ventilación no posean partículas de polvo ni suciedad.
Si hubiera suciedad incrustada, utilice un paño humedecido con agua y jabón. No utilice jamás materiales disolventes tales como gasolina, alcohol, amoniaco, etc. Dichos productos podrían dañar el plástico de diferentes piezas del aparato.

Engrasado
El aparato no necesita ser engrasado.

Anomalías
En caso de que presentara cualquier anomalía debido al desgaste de una pieza, póngase en contacto con su distribuidor Ferm.
En la parte posterior de este manual de instrucciones encontrará un dibujo de las piezas además de una lista de piezas de recambio.

USO ECOLÓGICO
Para prevenir los daños durante el transporte, el aparato ha sido embalado. Dicho embalaje está hecho, en la medida de lo posible, de material reciclable. Le rogamos, por lo tanto, que recicle dicho material.
Cuando vaya a reemplazar un aparato viejo por uno nuevo, deposite su aparato viejo en su distribuidor Ferm, el cual se encargará de reciclarlo.

GARANTÍA
Lea atentamente las condiciones de garantía indicadas en la tarjeta de garantía que aparece en este manual de instrucciones.

CE DÉCLARACION DE CONFORMIDAD (E)

Declaramos bajo nuestra sola responsabilidad que este producto está en conformidad con las normas o documentos normalizados siguientes

EN50144-1, EN50144-2-5,
EN55014-1, EN-55014-2,
EN61000-3-2, EN61000-3-3,

de acuerdo con las directivas:

98/37EEC
73/23EEC
89/336EEC

01-10-2001
GENEMUIDEN NL
G.M. Ensing
Quality department

CAMBIO DE LAS ESCOBILLAS DE CARBON.
Fig. G.

- Quite ambos tornillos (1).
- Saque las escobillas (2)de la sierra y verifíquelas.
- Coloque de nuevo escobillas en las aberturas destinadas a este efecto. Verifique que la parte de cobre de las escobillas esté bien en contacto con la parte de cobre situada en la abertura.
- Coloque de nuevo los tornillos (1) y atorníllelos.

Tras muchas utilizaciones las escobillas de carbón pueden estar gastadas. Por eso es necesario efectuar un control regular, cada 30 horas de servicio. Hay que cambiarlas cuando su largura es inferior a 4 mm.

MANEJO

INTERRUPTOR MARCHA/PARADA.
Fig. H.

- Pulse el botón (B) con el pulgar de su mano derecha y manténgalo apretado.
- Pulse a continuación el botón (A). La sierra empezará ahora a girar.
- Al soltar el botón (A) se para la sierra.

MODO DE EMPLEO

- Sujete la pieza para serrar de manera que tenga ambas manos libres para mantener la sierra y hacerla funcionar.
- Enchufe la sierra y ponga la suela en la pieza.
- Mueva lentamente hasta la línea de sierra previamente dibujada y empuje despacio la sierra hacia adelante.
- Apriete de manera firme la suela contra la pieza para serrar.

Deje la sierra ejecutar el trabajo! Por eso no haga presiones demasiado duras sobre la sierra.

AVERIAS

Cuando la sierra circular no funciona como debiera, le indicamos abajo algunas causas posibles con las soluciones respectivas. Si no obstante no se puede solucionar el problema, haga reparar la máquina por una empresa de servicio autorizada o un especialista autorizado.

1. **El motor se pone caliente:**
   El motor está sobrecargado por causa de piezas demasiado grandes.
   Sierre a un ritmo más lento y deje enfriar el motor de vez en cuando.
   Avería del interruptor
   Consulte a su distribuidor .

2. **La sierra circular funciona cuando está conectada:**
   Interrupción en el circuito eléctrico.
   Controle el cable y la clavija.
   El interruptor está defectuoso
   Lleve la sierra a su distribuidor para un control y/o una reparación.

3. **La pieza se mueve con dificultad en una línea recta contra la hoja de sierra y el corte de sierra es irregular.**
   La hoja de sierra está curva o roma.
   Cambie la hoja de sierra.

4. **La hoja de sierra hace ruido y/o marcha irregularmente**
   Las escobillas de carbón están gastadas.
   Lleve la sierra a su distribuidor para un control y/o una reparación.

VEDLIKEHOLD

Sørg for at maskinen er spenningsløs når det skal utføres vedlikeholdsarbeid på de mekaniske delene.

Maskinene fra Ferm er konstruert slik at de kan fungere uten problemer med et minimum av vedlikehold.
Hvis maskinen rengjøres regelmessig og behandles på riktig måte, bidrar dette til å gi maskinen en lang levetid.

Rengjøring
Rengjør maskinhuset regelmessig med en myk klut, helst etter hver bruk. Sørg for at ventilasjonsåpningene er fri for støv og skitt.
Hardnakket skitt fjernes med en myk klut som er fuktet med såpevann. Bruk ikke løsemidler som bensin, alkohol, ammoniakk o.kl. Slike stoffer skader kunststoffdelene.

Smøring
Maskinen trenger ikke ekstra smøring.

Feil
Hvis det skulle opptre en feil som følge av f.eks. slitasje på en del, må man ta kontakt med den lokale Ferm-forhandleren.
Bakerst i denne bruksanvisningen finnes det en delttegning med de deler som kan bestilles.

MILJØ
For å unngå transportskader leveres maskinen i solid emballasje. Emballasjen er i den grad dette er mulig fremstilt av resirkulerbart materiale. Benytt derfor anledningen til å resirkulere emballasjen.
Lever gamle maskiner som blir byttet ut til den lokale Ferm-forhandleren. Maskinen blir da behandlet på en miljøvennlig måte.

GARANTI
Garantibetingelsene er å finne på det vedlagte garantikortet.

CE ERKLÆRING AV ANSVARSFORHOLD (N)

Vi erklærer at det er under vårt ansvar at
dette produkt er i overenstemmelse med følgende
standarder eller standard-dokumenter

EN50144-1, EN50144-2-5,
EN55014-1, EN-55014-2,
EN61000-3-2, EN61000-3-3,

i samsvar med reguleringer:

98/37/EEC,
73/23/EEC,
89/336EEC

frà 01-04-2001
GENEMUIDEN NL
G.M. Ensing
Quality department

DK Dansk

Rundsav

TALLENE I DEN FØLGENDE TEKST KORRESPONDERER MED AFBILDNINGERNE PÅ SIDE 2.

TEKNISKE SPECIFIKATIONER

Spœnding	230 V~
Frekvens	50 Hz
Optaget effekt	1050 W
Omdrejninger, ubelastet	4000/min.
Savklinge	160x2.8x20 mm
Tænder	Z18
Vægt	4 kg
Lpa (lydtryk)	100.2 dB(A)
Lwa (lydeffekt)	113.3 dB(A)
Vibrationsværdi	32.4 m/s^2

BESKRIVELSE

Fig. A.

1. Håndtag
2. Spindelblokeringsknap
3. Afbryder
4. Knap til indstilling af savdybde
5. Netkabel
6. Spaltekniv
7. Beskyttelseskap
8. Bolt med venstreskåret gevind
9. Fodstykke
10. Låsering
11. Savklinge
12. Parallelanslag
13. Knap til indstilling af parallelanslag
14. Knap til indstilling af geringsvinkel

EMBALLAGENS INDHOLD

Rundsav
Topnøgle 13 mm
Savklinge Ø 160 mm
Parallelanslag

Kontroller maskinen, løsdele og tillbehør for transportskade.

SIKKERHEDSFORSKRIFTER

I denne brugsanvisning anvendes de følgende piktogrammer:

Angiver risiko for legemensbe skadigelse, livsfare eller maskinskade, hvis instruktionerne i denne brugsanvisning tilsidesœttes.

Angiver elektrisk spœnding.

Lœs denne brugsanvisning godt igennem før maskinen tages i brug. Sørg for at De kender maskinens funktion og betjening. Vedligehold maskinen i følge instruktionerne, for at maskinen altid kan fungere optimalt. Bevar denne brugsanvisning og den vedlagte dokumentation til maskinen.

Elektrisk sikkerhed

Ved anvendelse af elektriske mas kiner skal man altid følge de lokalt gœldende sikkerhedsforskrifter i forbindelse med brandfare, fare for elektrisk stød og legemensbeskadigelse. Lœs udover de nedenstående instruktioner også sikkerhedsforskrifterne i den separat vedlagte sikkerhedsfolder.
Bevar instruktionerne godt!

Kontroller altid om netspœndingen svarer til vœrdien på typeskiltet.

Maskinen er dobbeltisoleret i henhold til EN50144; det er derfor ikke nødvendigt med en jordledning.

Ved udskiftning af ledninger og stik

Kasser gamle ledninger og stik, så snart de er skiftet ud med nye. Det er farligt at sœtte et stik fra en løs ledning i en stikkontakt.

Ved brug af forlœngerledninger

Brug udelukkende godkendte forlœn gerledninger, der er beregnede til maskinens effekt. Lederne skal have et gennemsnit på mindst 1.5 mm^2. Hvis forlœngerledningen sidder på en tromle, rulles ledningen helt af.

SÆRLIGE SIKKERHEDSFORSKRIFTER

INDEN RUNDSAVEN TAGES I BRUG

1. Kontrollér følgende:
   - Kontrollér, at motorens tilslutningsspœnding svarer til netspœndingen.
   - Kontrollér, at netkablet og stikket er i god stand.
   - Kontrollér, at savklingen ikke mangler tœnder og at den er fri for revner og eller spalter. Hvis dette er tilfœldet, skal savklingen udskiftes med det samme.
   - Kontrollér, at savklingen er monteret korrekt.
2. Brug ikke savklinger, der er deformeret eller beskadiget.
3. Brug ikke HSS-klinger.
4. Brug kun savklinger, der er i overensstemmelse med

3. No aplicar nunca hojas HSS.
4. No hacer uso sino de hojas de sierra que correspondan exactamente a las dimensiones especificadas, así como a las descripciones;
   Asegurarse bien de las hojas de sierra utilizadas no tienen la parte trasera más ancha o el engranaje más pequeño que el cuchillo utilizado.
5. Jamás parar la hoja de sierra, al ejercer presión lateral sobre la hoja de sierra, utilizada en el momento dado.
6. Asegurarse personalmente de que la cubierta de protección móvil podrá moverse, libremente.
   Verificar si el mecanismo para hacer volver la cubierta de protección a la posición cerrada, está funcionando bien.
7. Nunca bloquear la cubierta de protección móvil, al estar ella en su posición abierta.
8. Al serrar la madera tenga cuidado con nudos, clavos, grietas y/o suciedad. Estas irregularidades pueden llevar a un bloqueo peligroso.
9. Tenga cuidado de colocar siempre la sierra en un lugar seguro fuera del alcance de cualquiera.
10. Esta sierra circular manual ha sido concebida para serrar varias clases de madera. Utilice la máquina únicamente para serrar productos de ese tipo.

AL UTILZAR LA SIERRA CIRCULAR:

1. La pieza para serrar tiene que estar bien sujetada.
2. No quite con la mano los restos de madera y otros productos similares que se encuentran en la inmediata proximi-dad de la sierra. Caso que haya trocitos de madera entre las partes fijas y móviles, habrá que parar la sierra y sacar el enchufe de la caja de enchufes, antes de proceder a quitar los trocitos de madera.
3. Al conectar la sierra circular tenga cuidado de que esté sin carga (no deje la sierra entrar en contacto con la pieza para serrar cuando se enchufa). La sierra circular tiene primero que alcanzar su número de revoluciones máximo.
4. No sierre piezas que estén más espesas que la profundidad de la sierra.
5. Cerciórese, al serrar en paredes o suelos, de que no hayan cables eléctricos o tubos para el gas o el agua.
6. Desenchufe primero la sierra y espere a que se quede inmóvil antes de retirar la sierra de la pieza o de ponerla.

DESCONECTAR INMEDIATAMENTE EL APARATO EN CASO DE:

1. Sobrecalentamiento de la máquina.
2. Fallo en el enchufe, en el cable o avería del cable.
3. Interruptor averiado.
4. Humo o mal humor de material aislante quemado.

INSTRUCCIONES DE MONTAJE

Antes de ajustar la sierra quite el enchufe.

AJUSTE DEL ARCO DE SIERRA

- Ponga la cubierta protectora hacia atrás y sujétela con el botón (1).
- Desatornille ambos tornillos (2) con un destornillador.
- Ajuste correctamente el arco de sierra. Utilice por eso las distancias indicadas en el dibujo.
- Atornille de nuevo ambos tornillos (2) y suelte el botón (1).
- Controle a continuación si el arco de sierra está bien recto detrás de la hoja de sierra.

AJUSTE DEL ANGULO DE CORTE.

Fig. C.

- Suelte ambos botones (1).
- Gire la suela (2) en la posición apropiada (0°-45°). Se puede leer el ángulo de corte en el indicador de grados (3).

AJUSTE DE LA PROFUNDIDAD DE CORTE

Fig. D.

- Suelte el botón (1).
- Mueve la suela hacia abajo (2).
- Se puede leer la profundidad de la hoja de sierra (3).
- Atornille de nuevo el botón (1) cuando la profundidad deseada está ajustada.

MONTAJE DEL DISPOSITIVO PARALELO FIJADOR DE LA HOJA.

Fig. E.

- Suelte el botón (1).
- Coloque el dispositivo paralelo (2) en los huecos destinados a este efecto.
- Ajuste la anchura apropiada y atornille de nuevo el botón (1).

CAMBIO O LIMPIEZA DE LA HOJA DE SIERRA

Fig. F.

- Coloque la cubierta protectora hacia atrás y sujétala con el botón (1).
- Utilizar la botón de bloqueo para bloquear el eje.
- Suelte el tornillo izquierdo en el centro de la hoja con una llave macho hexagonal (2).
- Quite la hoja, limpiéla o cambiéla por una nueva.
- Coloque la hoja de nuevo en su sitio. Controle que los dientes de la hoja indican la misma dirección que el arco de sierra (4).
- Coloque el aro de seguridad y atornille el tornillo izquierdo (1).

Al montar une nueva hoja de sierra es posible que fuera necesario ajustar de nuevo el arco de sierra. (Fig. B)

E Español

Sierra circular

LOS NÚMEROS INDICADOS EN EL TEXTO SIGUIENTE CORRESPONDEN CON LAS ILUSTRACIONES DE LA PÁGINA 2.

DATOS TÉCNICOS

Tensión	230 V~
Frecuencia	50 Hz
Potencia nominal	1050 W
No. revoluciones sin carga	4000/min.
Potencia de sierra	160x2.8x20 mm
No. diente de sierra	Z18
Pesa	4 kg
Lpa (nivel de presión sonora)	100.2 dB(A)
Lwa (nivel de potencia acustica)	113.3 dB(A)
aw(valor de vibración)	32.4 m/s^2

DESCRIPCION

Fig. A.

1. Empuñadura (delantera);
2. Botón de bloqueo
3. Interruptor Marcha/Parada + empuñadura;
4. Botón de ajuste de la profundida de corte;
5. Cable
6. Arco de sierra
7. Cubierta protectora
8. Tornillo izquierdo
9. Suela
10. Aro de seguridad
11. Hoja de sierra
12. Dispositivo paralelo fijador de la hoja
13. Botón de ajuste del dispositivo paralelo fi-jador de la hoja
14. Botón de ajuste del ángulo de corte

CONTENIDO DEL EMBALAJE

Llave hexagonal 13 mm
Hoja de sierra Ø 160 mm
Dispositivo paralelo fijador de la hoja

Asegúrese en primer lugar que la entrega no ha sufrido daños durante el transporte ni que falte ninguno pieza.

NORMAS DE SEGURIDAD

En el presente manual se utilizan los siguientes símbolos:

Indica peligro de accidente, de muerte o riesgo de provocar averías en la máquina en caso de no seguir las instrucciones de este manual.

Indica peligro de sufrir descargas eléctricas.

Lea este manual de instrucciones atentamente antes de empezar a usar la máquina. Asegúrese de que sabe cómo funciona el amolador y cómo se maneja. Siga las instrucciones llevando a cabo las tareas de mantenimiento aquí indicadas para así garantizar el óptimo funcionamiento del aparato. Guarde este manual y la documentación adicional siempre junto a la máquina.

Seguridad eléctrica

Tenga siempre presentes las normas de seguridad locales con respecto al peligro de incendio, peligro de sufrir descargas eléctricas y peligro de accidentes. Lea, además de las instrucciones que siguen a continuación, las normas de seguridad que aparecen en el cuadernillo anexo. Guarde cuidadosamente las instrucciones.

Controle que la tensión de la red sea la misma que la que aparece indicada en la placa.

La máquina posee doble aislamiento de acuerdo con la norma EN50144. No es necesario un cable de conexión a masa.

Recambio de cables y enchufes

Cuando cambie los cables y enchufes viejos por nuevos, deseche los viejos ya que es muy peligroso conectar un enchufe cuyo cable está suelto.

Uso de cables de extensión

Utilice siempre cables de extensión autorizados que sean aptos para la potencia del aparato. Los hilos deben tener un diámetro de 1,5 mm^2. Cuando el cable de extensión esté en un carrete, desenrolle el cable completamente.

INSTRUCCIONES ESPECIALES DE SEGURIDAD

ANTES DE UTILIZAR LA SIERRA CIRCULAR:

1. Controle los puntos siguientes:
   - la tensión de conexión del motor corresponde a la tensión de la red del cable y el enchufe están en buen estado: firmes, sin hilachas o daños;
   - asegúrese de que no falta un diente a la hoja de sierra y que ésta no presenta ninguna grieta o rendija. Al notar estas anomalias recambie en seguida esta sierra;
   - asegúrese de que la hoja de sierra está bien sujetada.
2. No hacer uso de hojas de sierra deformadas o rotas.

de angivne mål og beskrivelsen. Brug ikke savklinger, hvis krop er bredere eller hvis fortanding er smallere end spaltekniven.

5. Stop aldrig savklingen ved at udøve tryk på den fra siden.
6. Forvis dig om, at den bevægelige beskyttelseskap kan bevæges frit. Forvis dig også om, at den mekanisme, hvormed beskyttelseskappen skubbes tilbage i lukket stilling, virker upåklageligt.
7. Blokér ikke den bevægelige beskyttelseskappe i åben stilling.
8. Vær ved savning af træ opmærksom på knaster, søm, revner og/eller aflejring af smuds. Savning af dette træ kan føre til den farlige situation, at rundsaven løber fast.
9. Efterlad aldrig rundsaven uden tilsyn.
10. Brug maskinen udelukkende til savning af træ.

NÅR RUNDSAVEN ER I BRUG

1. Arbejdsemnet skal klemmes godt fast.
2. Trærester eller lignende, der er i umiddelbar nærhed af saven, må ikke fjernes med hånden. Når trærester har sat sig fast mellem faste og/eller bevægelige dele, skal maskinen stoppes og netstikket trækkes ud af stikkontakten, før træresterne fjernes.
3. Sørg for, at rundsaven tilkobles ubelastet. (Undlad at rundsaven kommer i kontakt med arbejdsemnet, når den kobles til). Rundsaven skal først have nået det maksimale omdrejningstal.
4. Sav ikke arbejdsemner, der er tykkere end savens dybde.
5. Forvis dig om, at der ikke er elektriske kabler, vandrør eller gasledninger, når du saver i vægge eller gulve.
6. Sluk først for rundsaven og vent til savklingen er kommet helt til stilstand, før du fjerner rundsaven fra arbejdsemnet og lægger maskinen til side.

MASKINEN SKAL SLUKKES ØJEBLIKKELIGT, NÅR:

1. Stikket eller netledningen er defekt, eller hvis ledningen er beskadiget.
2. Afbryderen er defekt.
3. Rundsaven er overophedet.
4. Der er røg eller det lugter af svedet isolationsmateriale.

MONTAGE OG INDSTILLINGS FORSKRIFTER

Inden indstillingen af rundsaven påbegyndes, skal du forvisse dig om, at stikket er trukket ud af stikkontakten.

INDSTILLING AF SPALTEKNIVEN (FIG. 2)

Fig. B.

- Placér beskyttelseskappen i bageste position og hold kappen fast ved hjælp af knappen (1).
- Løsn de to skruer (2) ved hjælp af en skruetrækker.
- Indstil spaltekniven korrekt. Hertil bruges de afstande (3), der fremgår af tegningen.
- Fastspænd derefter de to skruer (2) igen og løsn knappen (1).
- Kontrollér til sidst om spaltekniven står præcist bag savklingen. Justér om nødvendigt spalteknivens stilling ved hjælp af stilleskruen (er placeret ved det bageste håndtag).

INDSTILLING AF GERINGSVINKLEN.

Fig. C.

- Løsn de to knapper (1).
- Drej fodstykket (2) i den rigtige stilling (0° - 45°). Geringsvinklen kan aflæses på gradindikatoren (3).

INDSTILLING AF SNITDYBDEN.

Fig. D.

- Løsn knappen (1).
- Sænk fodstykket (2) gradvist.
- Savklingens snitdybde kan aflæses (3).
- Fastspænd knappen (1) igen, når den rigtige snitdybde er indstillet.

MONTERING AF PARALLELANSLAGET

Fig. E.

- Løsn knappen (1).
- Anbring parallelanslaget i de udsparinger, der er beregnet til dette formål. (2).
- Indstil den rigtige bredde og fastspænd knappen (1) igen.

UDSKIFTNING ELLER RENGØRING AF SAVKLINGEN.

Fig. F.

- Anbring beskyttelseskappen i bageste stilling og hold den fast ved hjælp af knappen (1).
- Brug spindel-blokeringsknappen til at blokere akslen.
- Løsn bolten med det venstreskårede gevind i midten af savklingen ved hjælp af en topnøgle (2).
- Fjern savklingen. Rens savklingen eller udskift den med en ny.
- Sæt savklingen tilbage på plads. Vær opmærksom på, at savklingens tænder peger i samme retning som spaltekniven (4).
- Anbring låseringen (5) og fastspænd bolten med det venstreskårede gevind.

- Lad beskyttelseskappen komme tilbage i normal stilling foran savklingen ved at løsne knappen (1).

Efter at der er monteret en ny savklinge kan det være nødvendigt at indstille spaltekniven på ny (Fig. B).

UDSKIFTNING AF KULBØRSTERNE.
Fig. G.

- Fjern skruerne (1).
- Tag kulbørsterne (2) ud af rundsaven og kontrollér dem.
- Sæt kulbørsterne tilbage på plads i de åbninger, der er beregnet til dette formål (3).
- Kontrollér, om kulbørstenes del af kobber er i god kontakt med den del af kobber, der er i åbningerne.
- Anbring skruerne igen og fastspænd dem (1).

Efter mange driftstimer kan kulbørsterne være slidt. Derfor skal kulbørsterne kontrolleres regelmæssigt efter hver 30 driftstimer. Hvis kulbørsterne er kortere end 4 mm, skal de udskiftes med nye.

BETJENING.

TILKOBLING/FRAKOBLING.
Fig. G.

- Tryk på knappen (B) med højre hånds tommelfinger og hold knappen trykt ned.
- Tryk derefter på knappen (A). Rundsaven starter nu.
- Rundsaven stopper, når du slipper knappen (A).

IBRUGTAGNING

- Klem arbejdsemnet fast, således at begge hænderne er fri til at fastholde og betjene rundsaven.
- Tilkobl rundsaven og placér savebunden på arbejdsemnet.
- Tryk forsigtigt på rundsaven og bevæg den langsomt frem langs den på forhånd tegnede skærelinie.
- Tryk savebunden fast mod arbejdsemnet.

Lad rundsaven gøre arbejdet! Undlad derfor at udøve for meget tryk på rundsaven.

FEJL

Hvis rundsaven ikke virker hensigtsmæssigt, kan du gennemgå følgende mulige årsager og tilhørende løsninger for at afhjælpe problemerne.

1. **Elektromotoren overophedes.**
   Motoren overbelastes, fordi der saves for store arbejdsemner.
   - Sav i et lavere tempo og lad motoren køle af.
   Motoren er defekt.
   - *Få rundsaven repareret eller set efter hos en forhandler.*

2. **Maskinen virker ikke, selv om den er tilkoblet.**
   Fejl i netledningen.
   - *Kontrollér netledningen for brud.*
   Afbryderen er defekt.
   - *Få rundsaven repareret eller set efter hos en forhandler.*

3. **Det er vanskeligt at føre arbejdsemnet i en ret linie langs savklingen og savskæret er uregelmæssigt.**
   Savklingen er bøjet eller sløv.
   - *Udskift savklingen.*

4. **Rundsaven støjer og/eller går meget uregelmæssigt.**
   Kulbørsterne er slidte.
   - *Få rundsaven repareret eller set efter hos en forhandler.*

VEDLIGEHOLDELSE

Sørg for at maskinen ikke står under strøm, når der udføres vedligeholdelsesarbejder på mekanikken.

Maskinerne fra Ferm er udviklet til at fungere længe uden problemer med et minimum af vedligeholdelse. Ved at rengøre maskinen regelmæssigt og behandle den korrekt, bidrager De til en længere levetid for maskinen.

Rengøring
Rengør regelmæssigt maskinkappen med en blød klud, helst efter hvert brug. Sørg for at ventilationshullerne er fri for støv og snavs. Brug en blød klud, der er vædet i sæbevand til at fjerne hårdnakket snavs. Brug ingen opløsningsmidler, så som benzin, alkohol, ammoniak, osv. Den slags stoffer beskadiger kunststofdelene.

Smøring
Maskinen behøver ingen ekstra smøring.

Fejl
Kontakt Deres Ferm-forhandler, hvis der opstår fejl som følge af slitage af en del.
Bagerst i denne brugsanvisning finder De en reservedelstegning med de reservedele, der kan bestilles.

MILJØ
For at undgå transportbeskadigelse leveres maskinen i en solid emballage. Emballagen er så vidt muligt lavet af genbrugsmateriale. Genbrug derfor emballagen.
Når de udskifter Deres maskinen bør De tage den gamle maskine med til Deres lokale Ferm-forhandler. Der vil maskinen blive bearbejdet på miljøvenlig vis.

GARANTI
Læs det separat vedlagte garantikort for garantibetingelserne.

CE KONFORMITETSERKLÆRING (DK)

Vi erklærer at under almindeligt ansvar, at dette produkt er i overenstemmelse med følgende normer eller normative dokumenter

EN50144-2-5, EN50144-1, EN55014-1, EN55014-2, EN61000-3-2, EN61000-3-3

i henhold til bestemmelserne i direktiverne:

98/37/EWG
73/23/EWG
89/336/EWG

04-10-2001
GENEMUIDEN NL
G.M. Ensing
Quality department